產品數據表

1109 美國輪系列

MRC輪 (黑) 輪徑 × 輪寬 75 x 45 mm

EAN

YJ-11090300054013

配有侧(轮)煞式，锁定系统的脚轮。底板铆合冲压脚架—高级 孔
表面镀锌，底板式安装装置
热可塑性塑料轮芯、轮面
黑色，轮子轴承—精密滚珠。

轮面:热塑性塑料（PA6)
轮芯:热塑性塑料（PA6)

產品說明僅供參考一切以實體產品為主

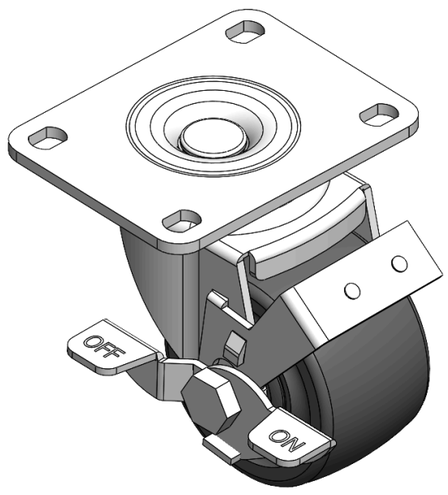

圖片可能與原始產品有所落差

產品詳細規格

◉ 公制 ○ 英制

輪徑	75mm
輪寬	45mm
輪子軸承	搭配滚珠軸承的輪子
底板規格	104 x 80mm
底板孔距	81 x 59mm
底板孔徑	12 x 9mm
偏心距	31mm
旋轉干涉	174mm
總高	102mm
旋轉半徑	87mm
硬度	75±5° Shore D
荷重(動態)	300kgs
荷重(靜態)	450kgs
溫度	-20°C to +80°C
腳架樣式	側煞(單)
不銹鋼	否
導電	否
抗靜電	否
腳輪重量	1.1kgs
測試標準	ISO22883

優勢簡覽

滾動順暢	●●●●●
靜音表現	●●○○○
保護地板	●●○○○

腳輪外觀尺寸2D圖檔

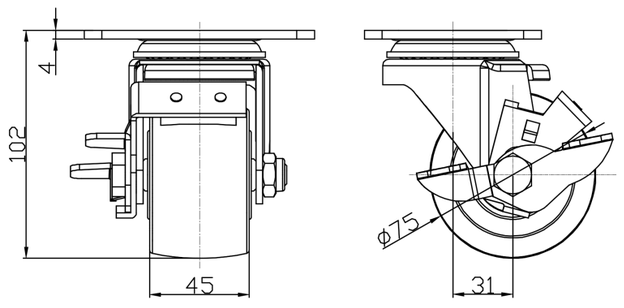

底板外觀尺寸2D圖檔

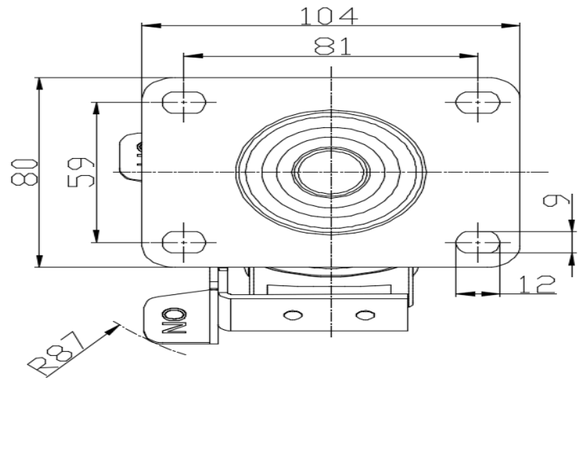

* 對公制和英制規格之間有任何偏差疑慮，請以公制規格為主。

© 版權所有 2026 得胜上好輪 www.dersheng.com