产品资料表

# 1109 美国轮系列

MRC 轮（黑），轮径 × 轮宽为 64×45 mm

EAN

YJ-11090250051013

固定式脚轮，脚片焊接式脚架—高级孔
表面镀锌，底板式安装装置
热可塑性塑料轮芯、轮面
轮子轴承—精密滚珠。

轮面:为热塑性塑料（PA6 ）
轮芯:为热塑性塑料（PA6 ）

产品说明仅供参考一切以实体产品为主

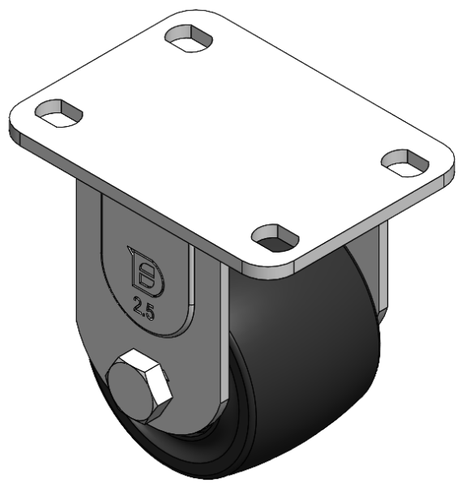

图片可能与原始产品有所落差

## 产品详细规格

◉ 公制 ○ 英制

| | |
|---|---|
| 轮径 | 64mm |
| 轮宽 | 45mm |
| 轮子轴承 | 搭配滚珠轴承的轮子 |
| 底板规格 | 95 x 70mm |
| 底板孔距 | 75 x 45mm　　高级孔 |
| 底板孔径 | 12 x 9mm |
| 总高 | 91mm |
| 硬度 | 75±5° Shore D |
| 荷重(动态) | 250kgs |
| 荷重(静态) | 375kgs |
| 温度 | -20°C to +80°C |
| 脚架样式 | 固定 |
| 不锈钢 | 否 |
| 导电 | 否 |
| 抗静电 | 否 |
| 脚轮重量 | 0.61kgs |
| 测试标准 | ISO22883 |

## 优势简览

| | |
|---|---|
| 滚动顺畅 | ● ● ● ● ● |
| 静音表现 | ● ● ○ ○ ○ |
| 保护地板 | ● ● ○ ○ ○ |

## 脚轮外观尺寸2D图档

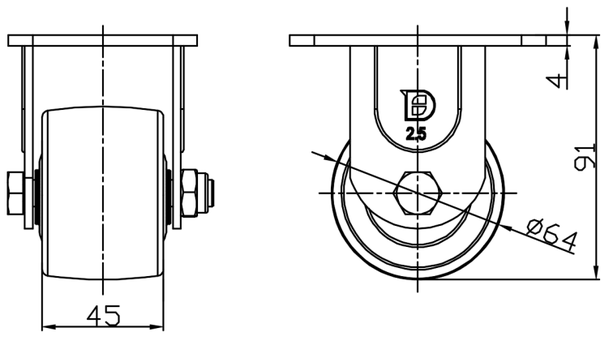


## 底板外观尺寸2D图档

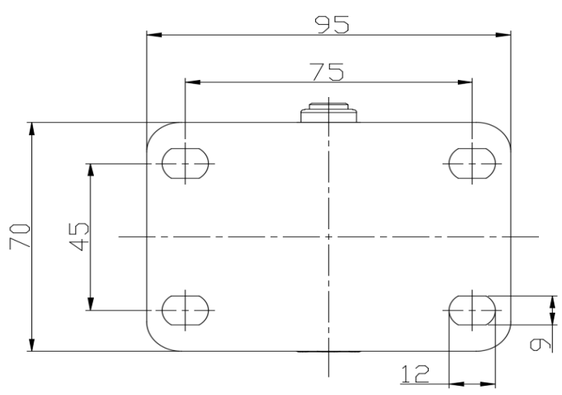


* 对公制和英制规格之间有任何偏差疑虑，请以公制规格为主。

© 版权所有 2025 得胜上好轮 www.dersheng.com