产品资料表

1109 美国轮系列

MRC 轮（黑色），轮径 × 轮宽为 50×45 mm

EAN

YJ-11090200055014

活動式腳輪，牙心鉚合沖壓脚架—M12-P1.75
表面電著，丝扣式安装装置
熱可塑性塑料輪芯、輪面
黑色，輪子軸承—精密滚珠。

輪面:為熱塑性塑料（PA6 ）
輪芯:為熱塑性塑料（PA6 ）

产品说明仅供参考一切以实体产品为主

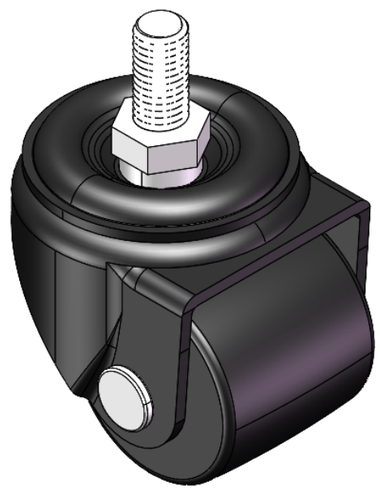

图片可能与原始产品有所落差

产品详细规格

◉ 公制 ○ 英制

轮径	50mm
轮宽	45mm
轮子轴承	搭配滚珠轴承的轮子
丝扣规格	M12-P1.75
丝扣长度	25mm
偏心距	17mm
旋转干涉	94mm
总高	74mm
旋转半径	47mm
硬度	75±5° Shore D
荷重(动态)	200kgs
荷重(静态)	300kgs
温度	-20°C to +80°C
脚架样式	活动
不锈钢	否
导电	否
抗静电	否
脚轮重量	0.51kgs
测试标准	ISO22883

优势简览

滚动顺畅	●●●●●
静音表现	●●○○○
保护地板	●●○○○

脚轮外观尺寸2D图档

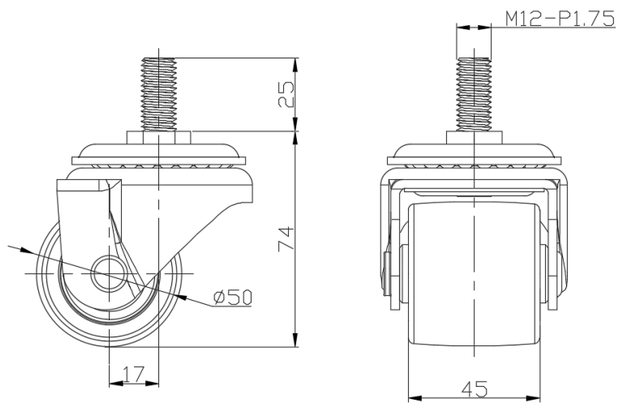

丝扣外观尺寸2D图档

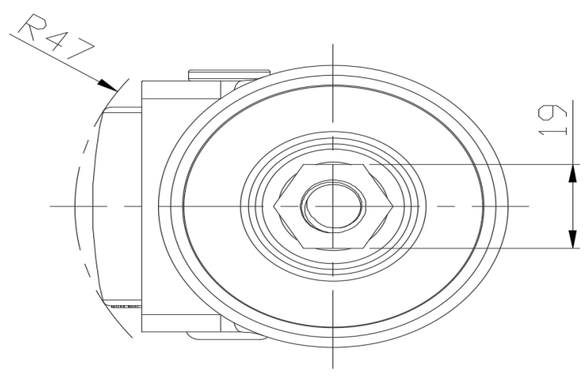

* 对公制和英制规格之间有任何偏差疑虑，请以公制规格为主。

© 版权所有 2025 得胜上好轮 www.dersheng.com