产品数据表

1153 53欧款系列

EQPU轮(褐) 轮径 × 轮宽 150 x 42mm

EAN

TW-4115306002060

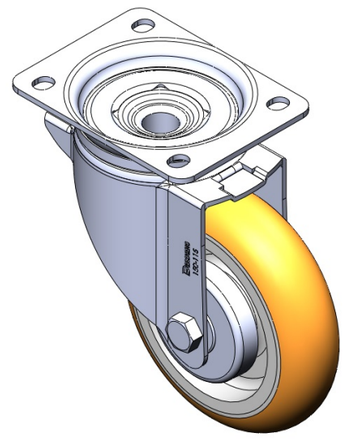

活动式脚轮，底板铆合冲压脚架 表面镀锌，底板式安装装置 铸铁制轮芯，高品质聚氨酯轮面 褐色，轮子轴承—精密滚珠。

轮面：高品质的弹力橡胶
轮芯：铁芯/铸铁芯

产品说明仅供参考一切以实体产品为主

图片可能与原始产品有所落差

产品详细规格

◉ 公制 ○ 英制

轮径	150mm
轮宽	42mm
轮子轴承	搭配滚珠轴承的轮子
底板规格	137 x 105mm
底板孔距	105 x 77.5mm
底板孔径	13.5 x 11mm
偏心距	55mm
旋转干涉	260mm
总高	190mm
旋转半径	130mm
硬度	92±5° Shore A
荷重(动态)	350kgs
荷重(静态)	525kgs
温度	-20°C to +70°C
脚架样式	活动
不锈钢	否
导电	否
抗静电	否
脚轮重量	3.00kgs
测试标准	ISO22883

优势简览

滚动顺畅	●●●●●
静音表现	●●●●●
保护地板	●●●●●

脚轮外观尺寸2D图档

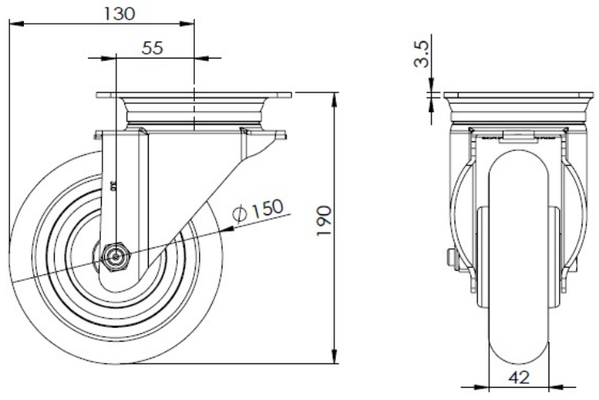

底板外观尺寸2D图档

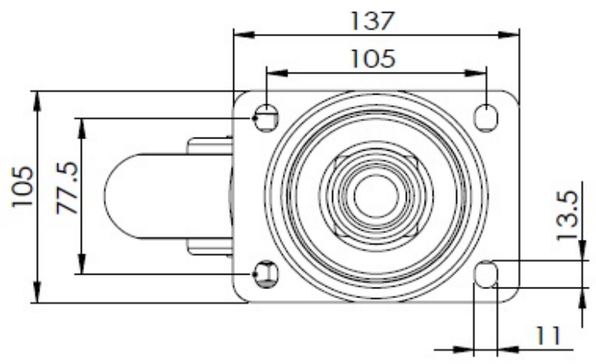

* 对公制和英制规格之间有任何偏差疑虑，请以公制规格为主。

© 版权所有 2025 得胜上好轮 www.dersheng.com