产品数据表

1153-1 53经典欧款系列

WMRC轮 轮径 × 轮宽 150 x 40mm

EAN

TW-4115306001046

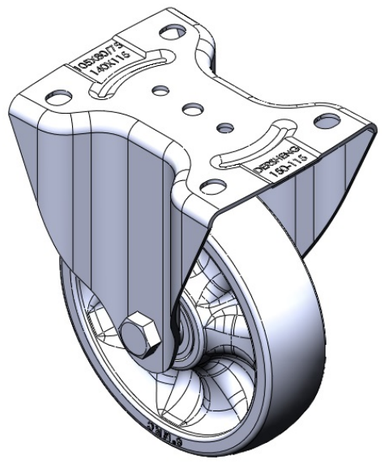

图片可能与原始产品有所落差

固定式脚轮，一体成型冲压脚架
表面镀锌，底板式安装装置
加强型热可塑性塑胶轮芯、轮面
轮子轴承—精密滚珠。

轮面：热塑性塑胶（PA6）
轮芯：热塑性塑胶（PA6）

产品说明仅供参考一切以实体产品为主

产品详细规格

◉ 公制 ○ 英制

轮径	150mm
轮宽	40mm
轮子轴承	搭配滚珠轴承的轮子
底板规格	140 x 115mm
底板孔距	105 x 77.5mm
底板孔径	13.5 x 11mm
总高	190mm
硬度	75±5° Shore D
荷重(动态)	300kgs
荷重(静态)	450kgs
温度	-20°C to +80°C
脚架样式	固定
不锈钢	否
导电	否
抗静电	否
脚轮重量	1.50kgs
测试标准	ISO22883

优势简览

滚动顺畅	● ● ● ● ●
静音表现	● ● ○ ○ ○
保护地板	● ● ○ ○ ○

脚轮外观尺寸2D图档

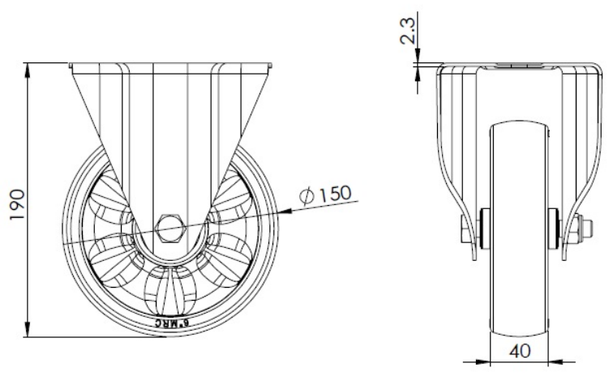

底板外观尺寸2D图档

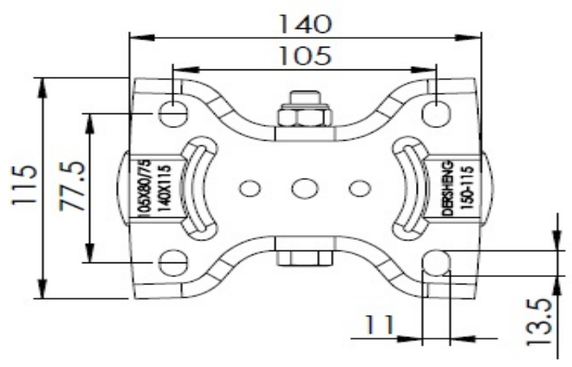

* 对公制和英制规格之间有任何偏差疑虑，请以公制规格为主。

© 版权所有 2025 得胜上好轮 www.dersheng.com