产品资料表

1153-1 53经典欧款系列

橡胶轮 轮径 × 轮宽 150 x 40mm

EAN

TW-4115306001038 KS-11111

YJ-11111 VN-11111

固定式脚轮，一体成型冲压脚架
表面镀锌，底板式安装装置，铁中管
耐冲击聚丙烯轮芯，高品质的弹力橡胶轮面
黑色，轮子—中管式。

轮面：高品质的弹力橡胶
轮芯：采用优质耐冲击聚丙烯

产品说明仅供参考一切以实体产品为主

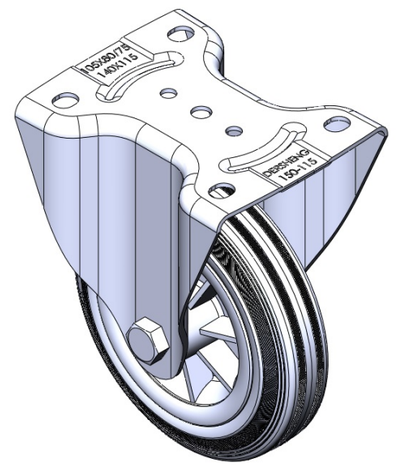

图片可能与原始产品有所落差

产品详细规格

◉ 公制 ○ 英制

轮径	150mm
轮宽	40mm
轮子轴承	搭配中管的轮子
底板规格	140 x 115mm
底板孔距	105 x 77.5mm
底板孔径	13.5 x 11mm
总高	190mm
硬度	80±5° Shore A
荷重(动态)	125kgs
荷重(静态)	187.5kgs
温度	-20°C to +120°C
脚架样式	固定
不锈钢	否
导电	否
抗静电	否
脚轮重量	1.50kgs
测试标准	ISO22883

优势简览

滚动顺畅	● ● ● ○ ○
静音表现	● ● ● ● ○
保护地板	● ● ● ● ○

脚轮外观尺寸2D图档

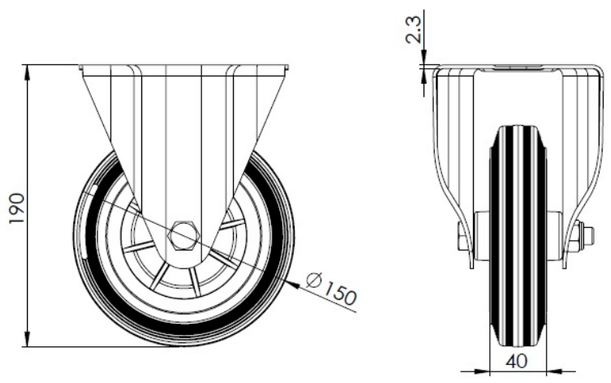

底板外观尺寸2D图档

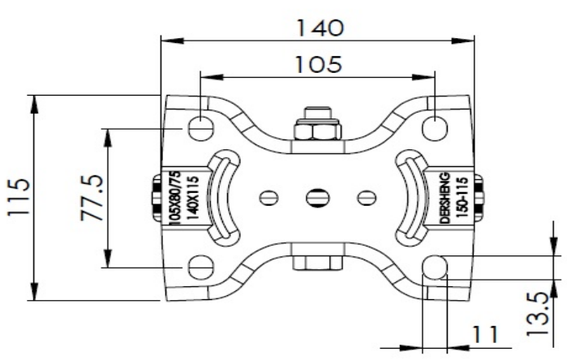

* 对公制和英制规格之间有任何偏差疑虑，请以公制规格为主。

© 版权所有 2025 得胜上好轮 www.dersheng.com