产品数据表

1130 30系列美规脚架系列

AQPU轮(灰) 轮径 × 轮宽 75 x 31mm

EAN

TW-4113003002023

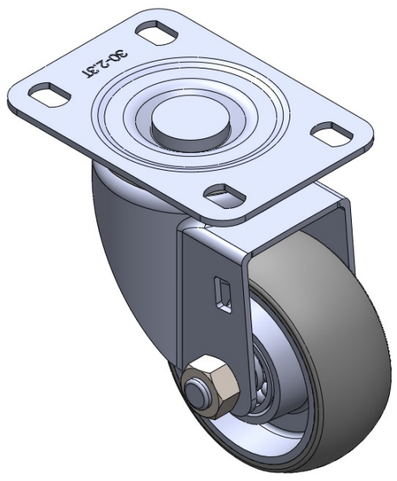

图片可能与原始产品有所落差

活动式脚轮，底板铆合冲压脚架—高级孔 表面镀锌，底板式安装装置 铝制轮芯，高品质聚氨酯轮面 灰色，轮子轴承—精密滚珠。

轮面：高品质聚氨酯
轮芯：铝芯

产品说明仅供参考一切以实体产品为主

产品详细规格

◉ 公制 ○ 英制

轮径	75mm
轮宽	31mm
轮子轴承	搭配滚珠轴承的轮子
底板规格	96 x 69mm
底板孔距	75X45mm 高級孔
底板孔径	13 x 9mm
偏心距	35mm
旋转干涉	146mm
总高	106mm
旋转半径	73mm
硬度	77±5° Shore A
荷重(动态)	160kgs
荷重(静态)	240kgs
温度	-20°C to +70°C
脚架样式	活动
不锈钢	否
导电	否
抗静电	否
脚轮重量	0.60kgs
测试标准	ISO22883

优势简览

滚动顺畅	●●●●●
静音表现	●●●●●
保护地板	●●●●●

脚轮外观尺寸2D图档

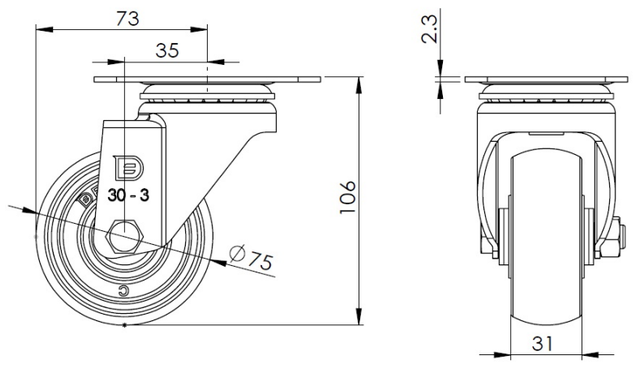

底板外观尺寸2D图档

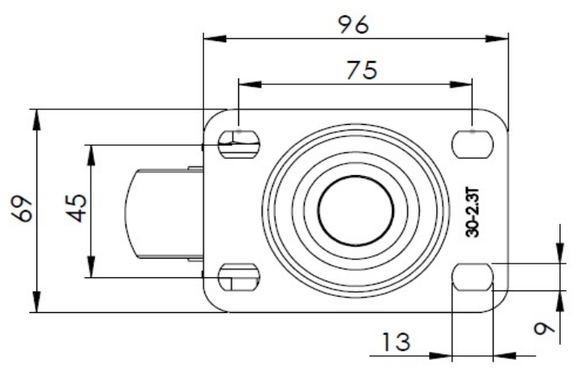

* 对公制和英制规格之间有任何偏差疑虑，请以公制规格为主。

© 版权所有 2025 得胜上好轮 www.dersheng.com