产品数据表

1130 30系列美规脚架系列

PP轮 轮径 × 轮宽 75 x 32mm

EAN

TW-4113003001013

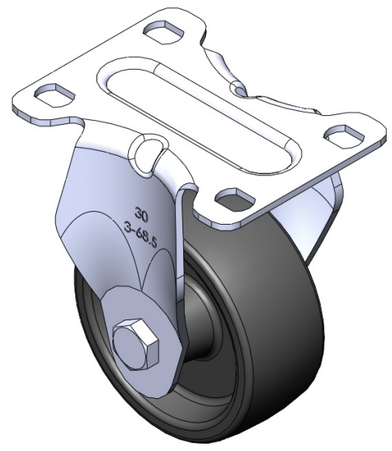

图片可能与原始产品有所落差

固定式脚轮，一体成型冲压脚架—高级孔 表面镀锌，底板式安装装置 聚丙烯轮芯、轮面 黑色，轮子—中管式。

轮面：PP 聚丙烯
轮芯：PP 聚丙烯

产品说明仅供参考一切以实体产品为主

产品详细规格

◉ 公制 ○ 英制

轮径	75mm
轮宽	32mm
轮子轴承	搭配中管的轮子
底板规格	92 x 70mm
底板孔距	75X45mm　高級孔
底板孔径	12 x 9mm
偏心距	54mm
旋转干涉	260mm
总高	106mm
旋转半径	60mm
硬度	65±5° Shore D
荷重(动态)	90kgs
荷重(静态)	135kgs
温度	-10°C to +60°C
脚架样式	固定
不锈钢	否
导电	否
抗静电	否
脚轮重量	0.40kgs
测试标准	ISO22883

优势简览

滚动顺畅	● ● ● ● ●
静音表现	● ● ● ○ ○
保护地板	● ● ● ○ ○

脚轮外观尺寸2D图档

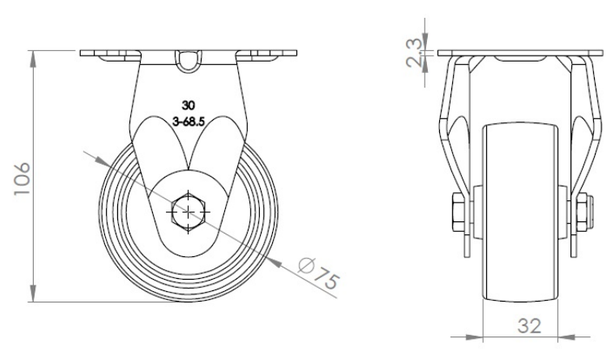

底板外观尺寸2D图档

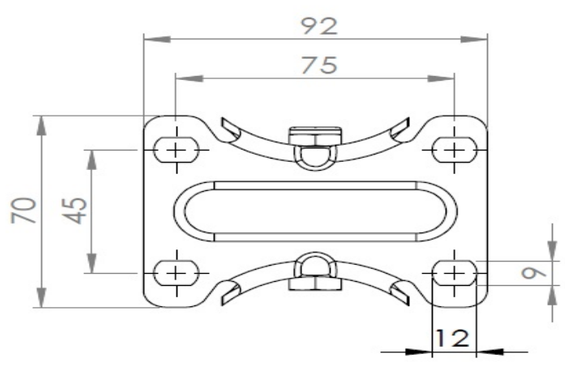

* 对公制和英制规格之间有任何偏差疑虑，请以公制规格为主。

© 版权所有 2025 得胜上好轮 www.dersheng.com