产品数据表

1129 醫療系列

AQPU轮(灰) 轮径 × 轮宽 125 x 31mm

EAN

TW-4112905001023

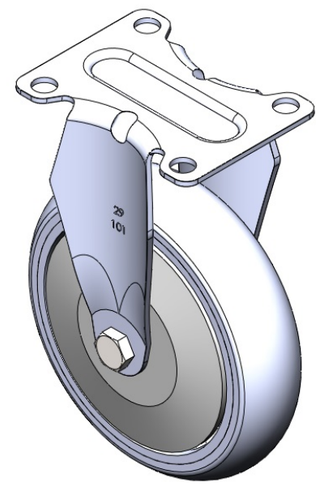

图片可能与原始产品有所落差

固定式脚轮，一体成型冲压脚架—仪器孔
表面镀铬，底板式安装装置，附塑盖
铝制轮芯，高品质聚氨酯轮面
灰色，轮子轴承—精密滚珠。

轮面：高品质聚氨酯
轮芯：铁芯/铸铁芯

产品说明仅供参考一切以实体产品为主

产品详细规格

◉ 公制 ○ 英制

轮径	125mm
轮宽	31mm
轮子轴承	搭配滚珠轴承的轮子
底板规格	92 x 70mm
底板孔距	72 x 53mm　儀器孔
底板孔径	10mm
总高	162mm
硬度	77±5° Shore A
荷重(动态)	230kgs
荷重(静态)	345kgs
温度	-20°C to +70°C
脚架样式	固定
不锈钢	否
导电	否
抗静电	否
脚轮重量	0.50kgs
测试标准	ISO22883

优势简览

滚动顺畅	●●●●●
静音表现	●●●●●
保护地板	●●●●●

脚轮外观尺寸2D图档

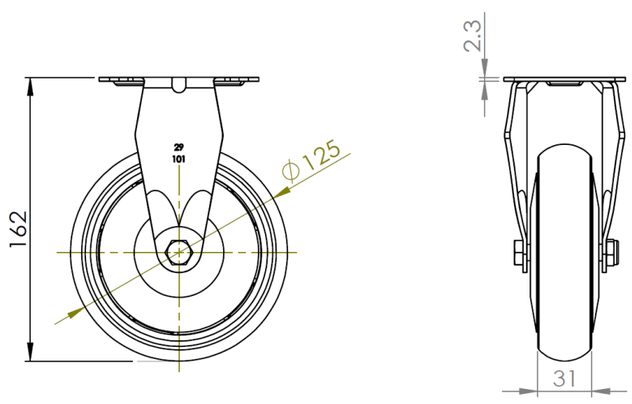

底板外观尺寸2D图档

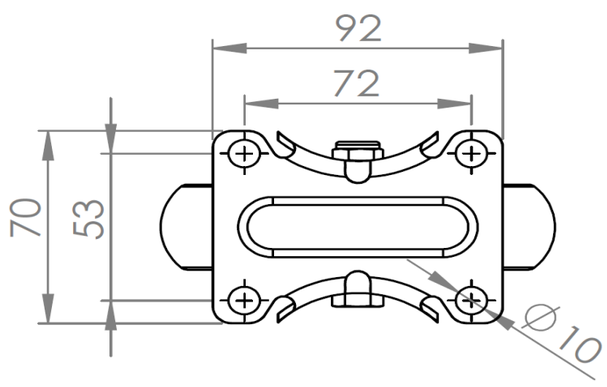

* 对公制和英制规格之间有任何偏差疑虑，请以公制规格为主。

© 版权所有 2025 得胜上好轮 www.dersheng.com