Bảng dữ liệu sản phẩm

1129 Series — BÁNH XE Y TẾ

Đường kính bánh xe đầy đủ × chiều rộng bánh xe 100 x 31mm

EAN

TW-4112904004018

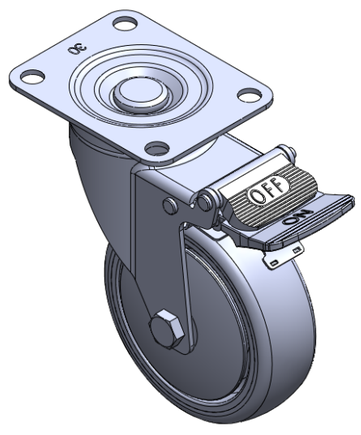

Hình ảnh có thể khác với sản phẩm gốc

Bánh xe có phanh kép và hệ thống khóa. Đế bánh xe có chân đinh tán, dập và lỗ dụng cụ.
Hoàn thiện mạ kẽm, lắp đế bánh xe.
Lõi bánh xe bằng polypropylene chống va đập với gai lốp bằng nhựa nhiệt dẻo đàn hồi (TPR).
Vòng bi bánh xe màu xám đậm với vòng bi chính xác.

Bề mặt bánh xe: Cao su nhiệt dẻo đàn hồi (TPR)

Lõi bánh xe: nhựa polypropylene chống va đập chất lượng cao

Mô tả sản phẩm chỉ mang tính chất tham khảo. Sản phẩm thực tế sẽ được ưu tiên.

Quy cách chi tiết sản phẩm

◉ đơn vị mét ○ đế quốc

Đường kính bánh xe	100mm
Chiều rộng bánh xe	31mm
vòng bi bánh xe	Bánh xe trang bị vòng bi bi
Quy cách tấm lắp	91 x 72.6mm
khoảng cách các lỗ trên tấm nền	72 x 53mm
Khoảng cách các lỗ lắp	10mm
Độ lệch tâm	40mm
Sự can thiệp quay	212mm
Tổng chiều cao	139mm
Bán kính xoay	106mm
Độ cứng	72±5° Shore A
Tải trọng (động)	125kgs
Tải trọng (tĩnh)	187.5kgs
Nhiệt độ	-20°C to +60°C
Càng bánh xe	Khóa đôi
Thép không gỉ	N/A
Dẫn điện	N/A
Chống tĩnh điện	N/A
Trọng lượng bánh xe đẩy	0.70kgs
Tiêu chuẩn kiểm nghiệm	ISO22883

Tổng quan ưu điểm

Độ di chuyển mượt mà	● ● ● ● ●
Chế độ im lặng	● ● ● ● ●
Bảo vệ mặt sàn	● ● ● ● ●

Bản vẽ 2D kích thước bánh xe đẩy

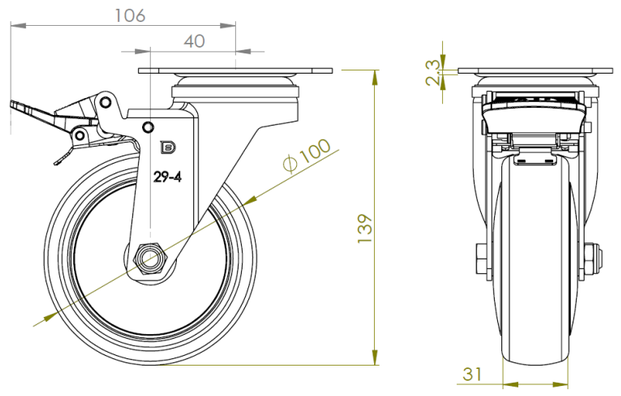

Bản vẽ 2D kích thước tấm lắp

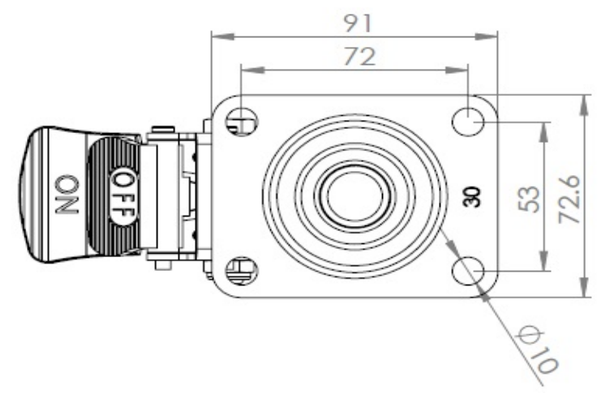

* Nếu có bất kỳ sai lệch nào giữa thông số hệ mét và thông số hệ inch, vui lòng tham khảo thông số hệ mét

© Bản quyền thuộc về 2025 DershengInternational www.dersheng.com