产品数据表

1129 醫療系列

全效轮 轮径 × 轮宽 100 x 31mm

EAN

TW-4112904002027

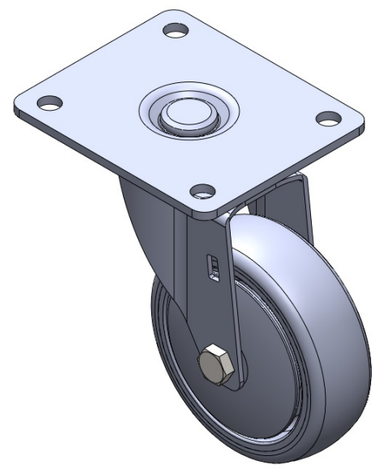

图片可能与原始产品有所落差

活动式脚轮，底板铆合冲压脚架—圆孔 表面镀锌，底板式(4T)安装装置 耐冲击聚丙烯轮芯，热塑性弹性体(TPR)轮面 深灰色，轮子轴承—精密滚珠。

轮面：热塑性橡胶弹性体(TPR)
轮芯：采用优质耐冲击聚丙烯

产品说明仅供参考一切以实体产品为主

产品详细规格

◉ 公制 ○ 英制

轮径	100mm
轮宽	31mm
轮子轴承	搭配滚珠轴承的轮子
底板规格	110 x 93mm
底板孔距	85 x 70mm
底板孔径	10mm
偏心距	40mm
旋转干涉	180mm
总高	139mm
旋转半径	90mm
硬度	72±5° Shore A
荷重(动态)	125kgs
荷重(静态)	187.5kgs
温度	-20°C to +60°C
脚架样式	活动
不锈钢	否
导电	否
抗静电	否
脚轮重量	0.85kgs
测试标准	ISO22883

优势简览

滚动顺畅	●●●●●
静音表现	●●●●●
保护地板	●●●●●

脚轮外观尺寸2D图档

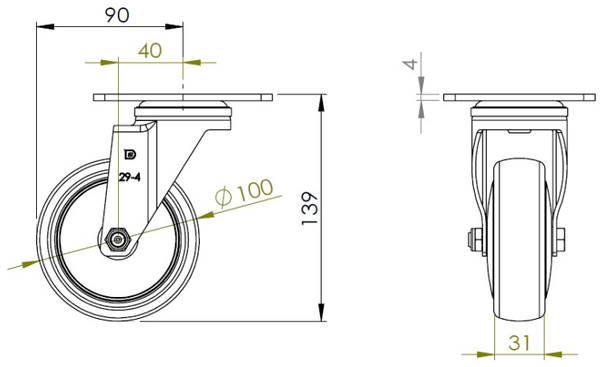

底板外观尺寸2D图档

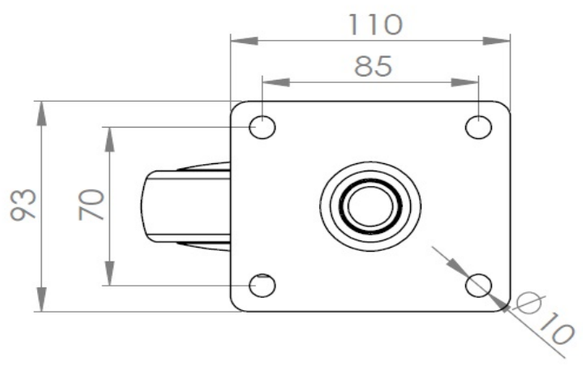

* 对公制和英制规格之间有任何偏差疑虑，请以公制规格为主。

© 版权所有 2025 得胜上好轮 www.dersheng.com