产品数据表

# 1129 醫療系列

W全效轮 轮径 × 轮宽 75 x 31mm

EAN

TW-4112903004063

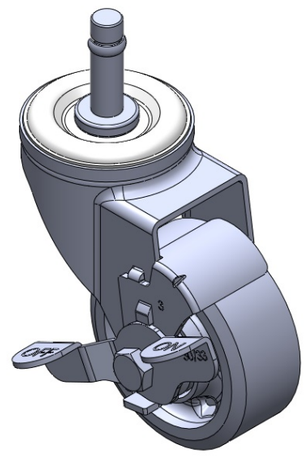

图片可能与原始产品有所落差

配有侧(轮)煞式，锁定系统的脚轮。插心铆合冲压脚架— Ø11x38L 表面电镀，插心式安装装置，附铜扣 加强式耐冲击聚丙烯轮芯，热塑性弹性体(TPR)轮面 深灰色，轮子轴承—精密滚珠。

轮面：热塑性橡胶弹性体(TPR)
轮芯：优质耐冲击聚丙烯

产品说明仅供参考一切以实体产品为主

## 产品详细规格

◉ 公制 ○ 英制

| | |
|---|---|
| 轮径 | 75mm |
| 轮宽 | 31mm |
| 轮子轴承 | 搭配滚珠轴承的轮子 |
| 插杆直径 | 11mm |
| 插杆长度 | 38mm |
| 偏心距 | 42.5mm |
| 旋转干涉 | 162mm |
| 总高 | 110mm |
| 旋转半径 | 81mm |
| 硬度 | 72±5A° Shore A |
| 荷重(动态) | 90kgs |
| 荷重(静态) | 135kgs |
| 温度 | -20°C to +60°C |
| 脚架样式 | 侧煞(单) |
| 不锈钢 | 否 |
| 导电 | 否 |
| 抗静电 | 否 |
| 脚轮重量 | 0.60kgs |
| 测试标准 | ISO22883 |

## 优势简览

| | |
|---|---|
| 滚动顺畅 | ●●●●● |
| 静音表现 | ●●●●● |
| 保护地板 | ●●●●● |

## 脚轮外观尺寸2D图档

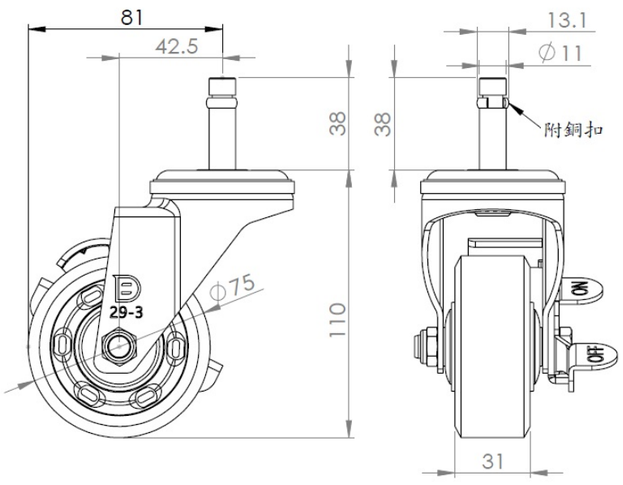


## 插杆外观尺寸2D图档

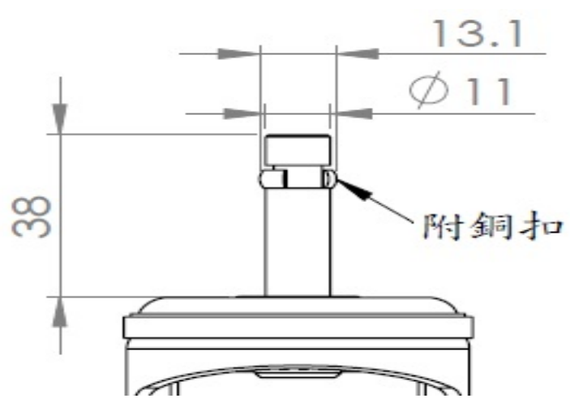


* 对公制和英制规格之间有任何偏差疑虑，请以公制规格为主。

© 版权所有 2025 得胜上好轮 www.dersheng.com