Bảng dữ liệu sản phẩm

1129 Series — BÁNH XE Y TẾ

Bánh xe PPR đường kính bánh xe × chiều rộng bánh xe 75 x 31mm

EAN

TW-4112903004001

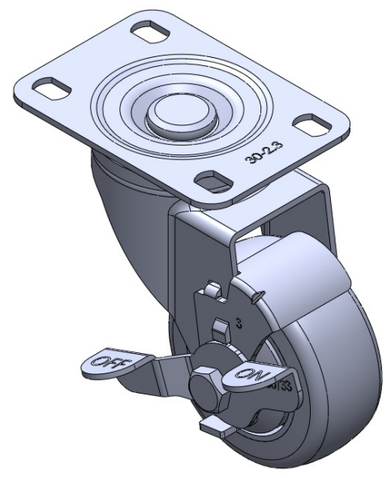

Hình ảnh có thể khác với sản phẩm gốc

Bánh xe có phanh bên và hệ thống khóa.
Chân đế được tán đinh và dập nổi—lỗ cao cấp
Hoàn thiện mạ kẽm, lắp đặt trên đế
Lõi bánh xe bằng polypropylene chống va đập với gai nhựa nhiệt dẻo đàn hồi (TPR)
Vòng bi bánh xe màu xám đậm—vòng bi chính xác.

Bề mặt bánh xe: Cao su nhiệt dẻo đàn hồi (TPR)

Lõi bánh xe: Được làm bằng polypropylen chống va đập chất lượng cao

Mô tả sản phẩm chỉ mang tính chất tham khảo. Sản phẩm thực tế sẽ được ưu tiên.

Quy cách chi tiết sản phẩm

◉ đơn vị mét ○ đế quốc

Đường kính bánh xe	75mm
Chiều rộng bánh xe	31mm
vòng bi bánh xe	Bánh xe trang bị vòng bi bi
Quy cách tấm lắp	96 x 69mm
khoảng cách các lỗ trên tấm nền	75 x 45mm
Khoảng cách các lỗ lắp	13 x 9mm
Độ lệch tâm	43mm
Sự can thiệp quay	162mm
Tổng chiều cao	114mm
Bán kính xoay	81mm
Độ cứng	82±5° Shore A
Tải trọng (động)	70kgs
Tải trọng (tĩnh)	105kgs
Nhiệt độ	-20°C to +60°C
Càng bánh xe	Khóa bên
Thép không gỉ	N/A
Dẫn điện	N/A
Chống tĩnh điện	N/A
Trọng lượng bánh xe đẩy	0.68kgs
Tiêu chuẩn kiểm nghiệm	ISO22883

Tổng quan ưu điểm

Độ di chuyển mượt mà	● ● ● ● ○
Chế độ im lặng	● ● ● ● ○
Bảo vệ mặt sàn	● ● ● ● ●

Bản vẽ 2D kích thước bánh xe đẩy

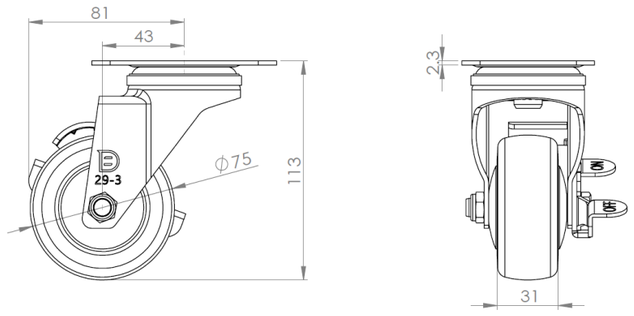

Bản vẽ 2D kích thước tấm lắp

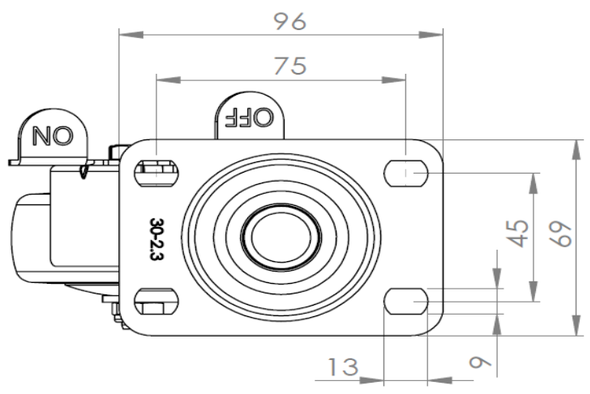

* Nếu có bất kỳ sai lệch nào giữa thông số hệ mét và thông số hệ inch, vui lòng tham khảo thông số hệ mét

© Bản quyền thuộc về 2025 DershengInternational www.dersheng.com