产品数据表

1129 醫療系列

橡胶轮 轮径 × 轮宽 75 x 31mm

EAN

TW-4112903002042

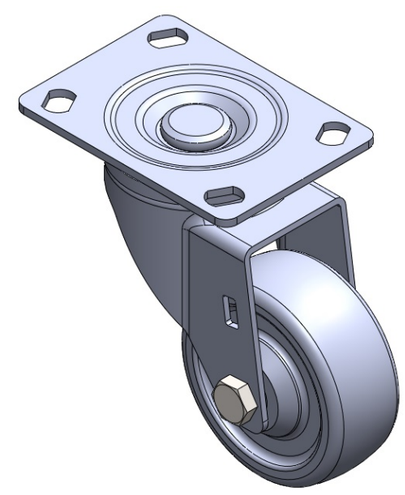

图片可能与原始产品有所落差

活动式脚轮，底板铆合冲压脚架—斜孔
表面镀锌，底板式安装装置
铸铁制轮芯，高品质的弹力橡胶轮面
轮子—中管式。

轮面：高品质的弹力橡胶
轮芯：铁芯/铸铁芯

产品说明仅供参考一切以实体产品为主

产品详细规格

◉ 公制 ○ 英制

轮径	75mm
轮宽	31mm
轮子轴承	搭配中管的轮子
底板规格	96 x 69mm
底板孔距	74.5 x 49mm 斜孔
底板孔径	13 x 9mm
偏心距	42.5mm
旋转干涉	160mm
总高	114mm
旋转半径	80mm
硬度	80±5° Shore A
荷重(动态)	90kgs
荷重(静态)	135kgs
温度	-20°C to +120°C
脚架样式	活动
不锈钢	否
导电	否
抗静电	否
脚轮重量	0.60kgs
测试标准	ISO22883

优势简览

滚动顺畅	● ● ● ○ ○
静音表现	● ● ● ● ○
保护地板	● ● ● ● ○

脚轮外观尺寸2D图档

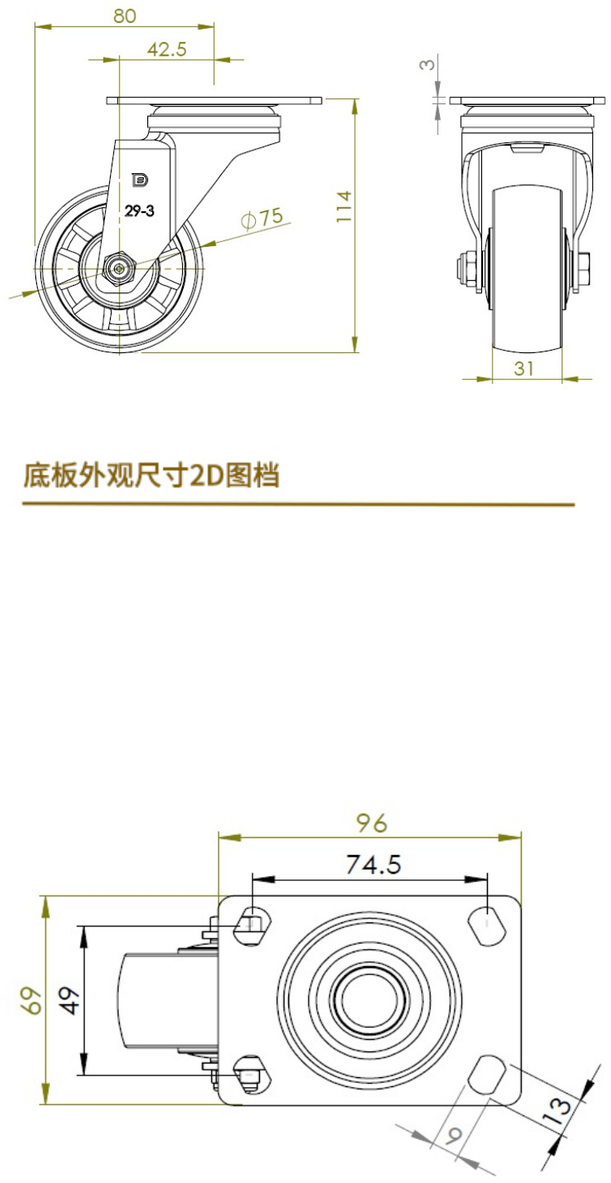

底板外观尺寸2D图档

* 对公制和英制规格之间有任何偏差疑虑，请以公制规格为主。

© 版权所有 2025 得胜上好轮 www.dersheng.com