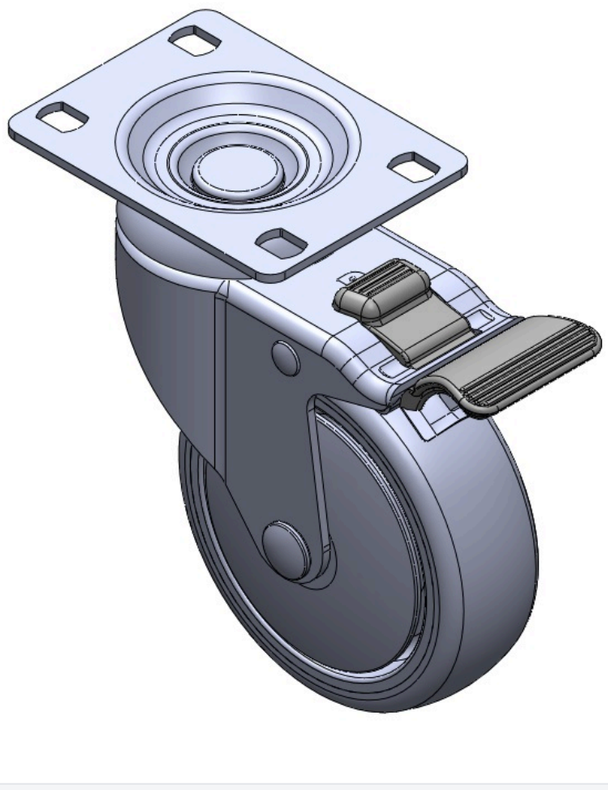

圖片可能與原始產品有所落差。



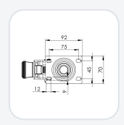

1116-SS-MI 儀器不鏽鋼腳輪系列

PPR輪 輪徑 × 輪寬 100 x 31mm

TW-4111604004060 複製型號

輪徑	荷重(動態)	總高	輪子軸承
100mm	100kgs	137mm	搭配滾珠軸承的輪子

- 配有雙煞式，鎖定系統的腳輪。底板鉚合沖壓腳架—高級孔
- 表面振動，底板式安裝裝置
- 耐衝擊聚丙烯輪芯，熱塑性彈性體(TPR)輪面
- 灰色，輪子軸承—精密滾珠。
- 輪面：熱塑性橡膠彈性體(TPR)
- 輪芯：採用優質耐衝擊聚丙烯

產品說明僅供參考，一切以實體產品為主。

產品數據表

輪徑	100mm	輪寬	31mm
輪子軸承	搭配滾珠軸承的輪子	底板規格	92 x 70mm
底板孔距	75 x 45mm	底板孔徑	12 x 9mm
偏心距	41mm	旋轉干涉	210mm
總高	137mm	旋轉半徑	105mm
硬度	82±5° Shore A	荷重(動態)	100kgs
荷重(靜態)	150kgs	溫度	-20°C to +60°C
腳架樣式	雙煞	不銹鋼	是
導電	否	抗靜電	否
腳輪重量	0.85kgs	測試標準	ISO22883

* 對公制和英制規格之間有任何偏差疑慮，請以公制規格為主。

性能指標

滾動順暢 ●●●●○	靜音表現 ●●●●○	保護地板 ●●●●●

© 2026 得胜股份有限公司 版權所有