产品资料表

1112 长珠系列

橡胶轮(黑) 轮径 × 轮宽 150 x 40mm

EAN

TW-4111206004058

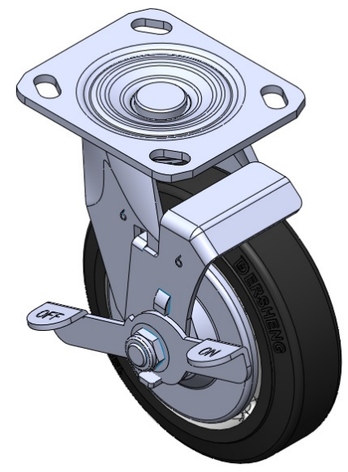

图片可能与原始产品有所落差

配有侧煞式，锁定系统的脚轮。焊接钢板架 表面镀锌，底板式安装装置(附铁盖) 铸铁制轮芯，高品质的弹力橡胶轮面 黑色，轮子轴承—精密滚珠。

轮面：高品质的弹力橡胶
轮芯：铁芯/铸铁芯

产品说明仅供参考一切以实体产品为主

产品详细规格

◉ 公制 ○ 英制

轮径	150mm
轮宽	40mm
轮子轴承	搭配滚珠轴承的轮子
底板规格	115 x 100mm
底板孔距	85 x 70mm
底板孔径	20 x 11mm
偏心距	35mm
旋转干涉	220mm
总高	190mm
旋转半径	110mm
硬度	80±5° Shore A
荷重(动态)	250kgs
荷重(静态)	375kgs
温度	-20°C to +120°C
脚架样式	侧煞(单)
不锈钢	否
导电	否
抗静电	否
脚轮重量	3.0kgs
测试标准	ISO22883

优势简览

滚动顺畅	● ● ● ○ ○
静音表现	● ● ● ● ○
保护地板	● ● ● ● ○

脚轮外观尺寸2D图档

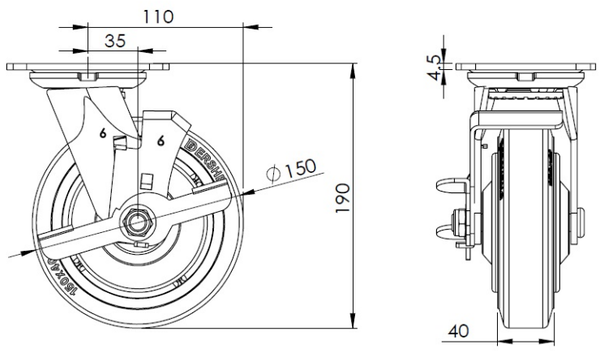

底板外观尺寸2D图档

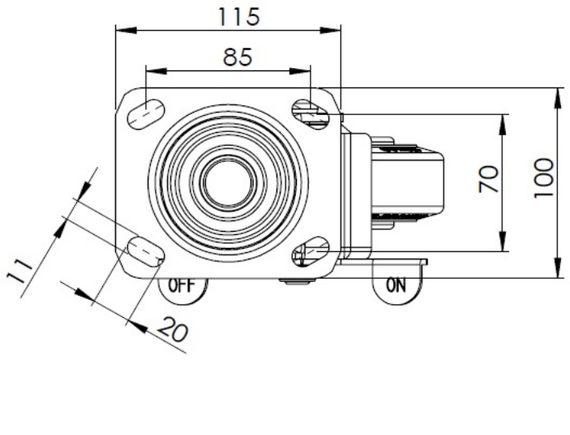

* 对公制和英制规格之间有任何偏差疑虑，请以公制规格为主。

© 版权所有 2025 得胜上好轮 www.dersheng.com