產品數據表

1112 長珠系列

橡膠輪(黑) 輪徑 × 輪寬 150 x 40mm

EAN

TW-4111206004058

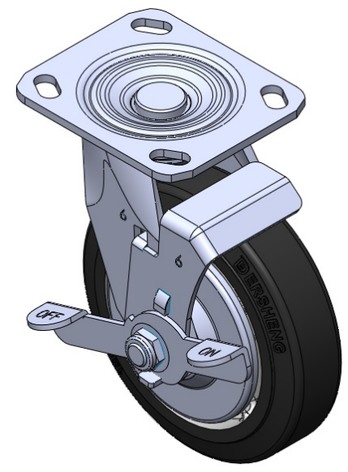

配有側煞式，鎖定系統的腳輪。焊接鋼板架 表面鍍鋅，底板式安裝裝置(附鐵蓋) 鑄鐵製輪芯，高品質的彈力橡膠輪面 黑色，輪子軸承—精密滾珠。

輪面：高品質的彈力橡膠
輪芯：鐵芯/鑄鐵芯

產品說明僅供參考一切以實體產品為主

圖片可能與原始產品有所落差

產品詳細規格

◉ 公制 ○ 英制

輪徑	150mm
輪寬	40mm
輪子軸承	搭配滾珠軸承的輪子
底板規格	115 x 100mm
底板孔距	85 x 70mm
底板孔徑	20 x 11mm
偏心距	35mm
旋轉干涉	220mm
總高	190mm
旋轉半徑	110mm
硬度	80±5° Shore A
荷重(動態)	250kgs
荷重(靜態)	375kgs
溫度	-20°C to +120°C
腳架樣式	側煞(單)
不銹鋼	否
導電	否
抗靜電	否
腳輪重量	3.0kgs
測試標準	ISO22883

優勢簡覽

滾動順暢	● ● ● ○ ○
靜音表現	● ● ● ● ○
保護地板	● ● ● ● ○

腳輪外觀尺寸2D圖檔

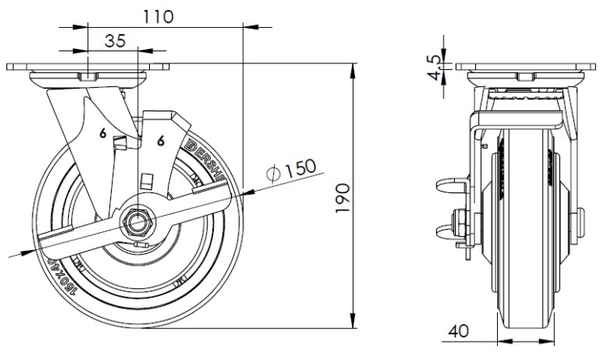

底板外觀尺寸2D圖檔

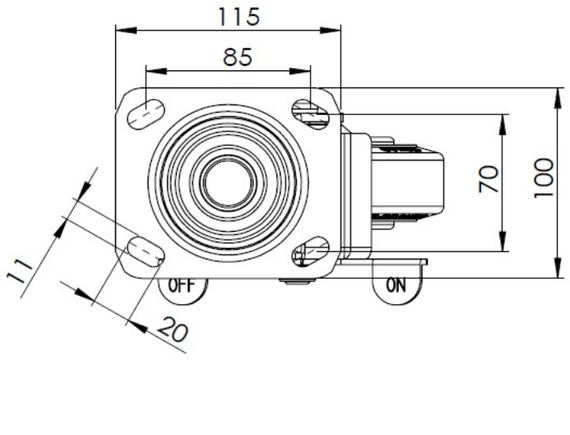

* 對公制和英制規格之間有任何偏差疑慮，請以公制規格為主。

© 版權所有 2025 得胜上好輪 www.dersheng.com