产品资料表

1112 长珠系列

W全效轮 轮径 × 轮宽 152 x 50mm

EAN

TW-4111206001032

固定式腳輪，焊接鋼板架
表面鍍鋅，底板式安裝裝置
加強式耐衝擊聚丙烯輪芯，熱塑性彈性體(TPR)輪面
灰色，輪子軸承—精密長珠。

輪面：熱塑性橡膠彈性體(TPR)
轮芯：采用优质耐冲击聚丙烯

产品说明仅供参考一切以实体产品为主

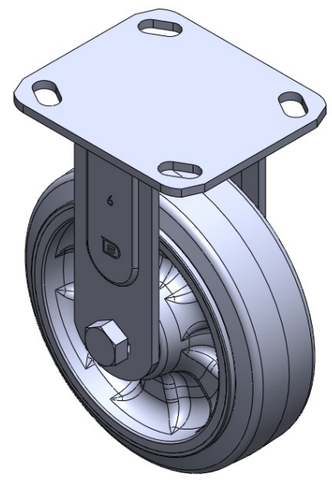

图片可能与原始产品有所落差

产品详细规格

◉ 公制 ○ 英制

轮径	152mm
轮宽	50mm
轮子轴承	搭配精密长珠轴承的轮子
底板规格	115 x 100mm
底板孔距	85 x 70mm
底板孔径	20 x 11mm
偏心距	54mm
旋转干涉	260mm
总高	190mm
旋转半径	60mm
硬度	72±5° Shore A
荷重(动态)	272kgs
荷重(静态)	408kgs
温度	-20°C to +60°C
脚架样式	固定
不锈钢	否
导电	否
抗静电	否
脚轮重量	1.50kgs
测试标准	ISO22883

优势简览

滚动顺畅	●●●●●
静音表现	●●●●●
保护地板	●●●●●

脚轮外观尺寸2D图档

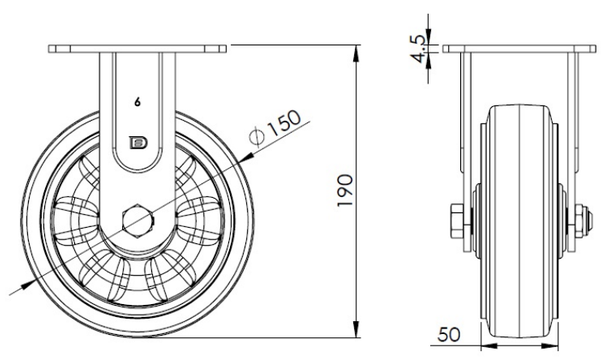

底板外观尺寸2D图档

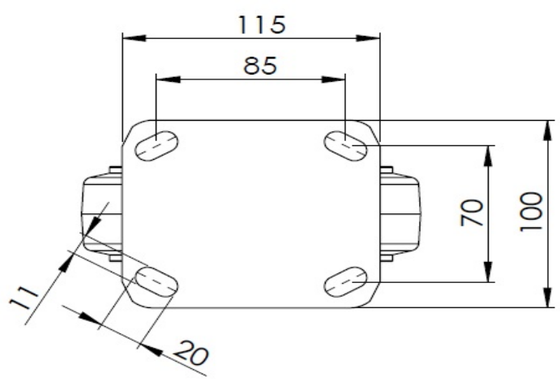

* 对公制和英制规格之间有任何偏差疑虑，请以公制规格为主。

© 版权所有 2025 得胜上好轮 www.dersheng.com