产品数据表

1112 长珠系列

WHDR轮(红黑) 轮径 × 轮宽 127 x 50mm

EAN

TW-4111205001068



图片可能与原始产品有所落差

固定式脚轮，焊接钢板架 表面电著，底板式安装装置 耐冲击聚丙烯轮芯，热塑性弹性体(TPR)轮面 红黑，轮子轴承—精密长珠。

轮面：热塑性橡胶弹性体(TPR)
轮芯：采用优质耐冲击聚丙烯

产品说明仅供参考一切以实体产品为主

产品详细规格

◉ 公制 ○ 英制

轮径	127mm
轮宽	50mm
轮子轴承	搭配精密长珠轴承的轮子
底板规格	115 x 100mm
底板孔距	85 x 70mm
底板孔径	20 x 11mm
总高	167mm
硬度	95±5° Shore A
荷重(动态)	340kgs
荷重(静态)	510kgs
温度	-20°C to +60°C
脚架样式	固定
不锈钢	否
导电	否
抗静电	否
脚轮重量	1.75kgs
测试标准	ISO22883

优势简览

滚动顺畅	● ● ● ● ●
静音表现	● ● ● ○ ○
保护地板	● ● ● ○ ○

脚轮外观尺寸2D图档

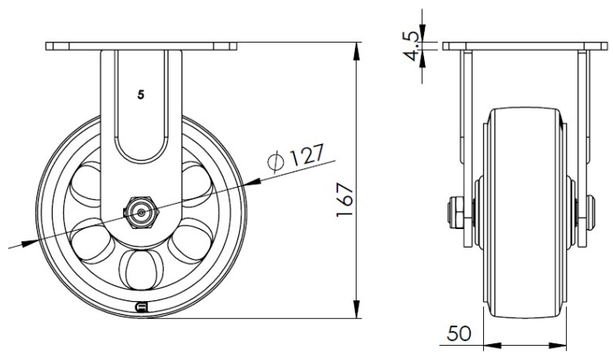

底板外观尺寸2D图档

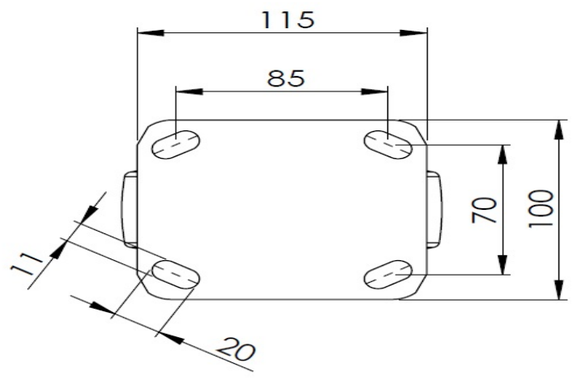

* 对公制和英制规格之间有任何偏差疑虑，请以公制规格为主。

© 版权所有 2025 得胜上好轮 www.dersheng.com