产品资料表

1112 长珠系列

电木轮(黑) 轮径 × 轮宽 101 x 50.8mm

EAN

TW-4111204002019

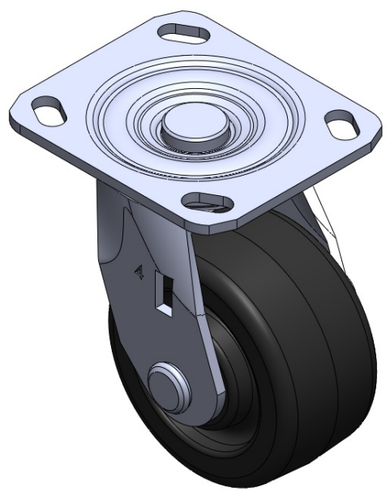

图片可能与原始产品有所落差

活动式脚轮，焊接钢板架
表面镀锌，底板式安装装置 (耐高温垫圈)
浸软织物的压缩合成树脂轮芯、轮面
黑色，轮子轴承—精密滚珠。

轮面：浸软织物的压缩合成树脂
轮芯：浸软织物的压缩合成树脂

产品说明仅供参考一切以实体产品为主

产品详细规格

◉ 公制 ○ 英制

轮径	101mm
轮宽	50.8mm
轮子轴承	搭配滚珠轴承的轮子
底板规格	115 x 100mm
底板孔距	85 x 70mm
底板孔径	20 x 11mm
偏心距	25mm
旋转干涉	152mm
总高	143mm
旋转半径	76mm
硬度	80±5° Shore D
荷重(动态)	360kgs
荷重(静态)	540kgs
温度	-20°C to +150°C
脚架样式	活动
不锈钢	否
导电	否
抗静电	否
脚轮重量	1.70kgs
测试标准	ISO22883

优势简览

滚动顺畅	● ● ● ● ●
静音表现	● ● ○ ○ ○
保护地板	● ● ○ ○ ○

脚轮外观尺寸2D图档

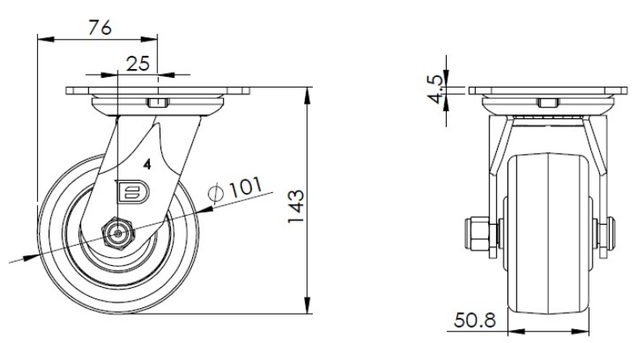

底板外观尺寸2D图档

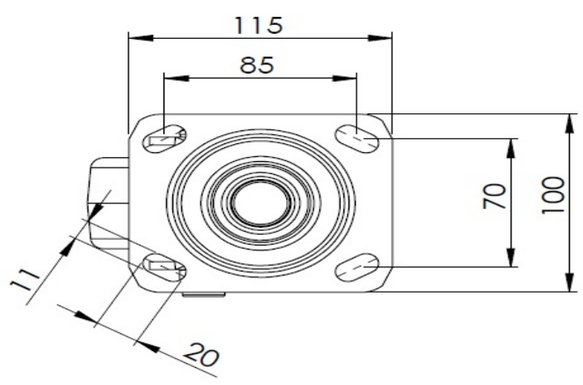

* 对公制和英制规格之间有任何偏差疑虑，请以公制规格为主。

© 版权所有 2025 得胜上好轮 www.dersheng.com