1109 美国轮系列

ZQPU轮 轮径 × 轮宽 75 x 41.5mm

EAN

TW-4110903004029

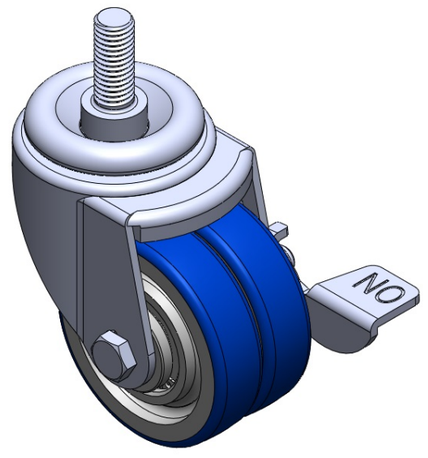

图片可能与原始产品有所落差

配有侧(轮)煞式，锁定系统的脚轮。牙心铆合冲压脚架— 1/2"-12牙
表面镀锌，丝扣式安装装置
铸铁制轮芯，高品质聚氨酯轮面
蓝色，轮子轴承—精密滚珠。

轮面：高品质聚氨酯
轮芯：铁芯/铸铁芯

产品说明仅供参考一切以实体产品为主

产品详细规格

◉ 公制 ○ 英制

轮径	75mm
轮宽	41.5mm
轮子轴承	搭配中管的轮子
丝扣规格	1/2 " -12牙
丝扣长度	32mm
偏心距	31mm
旋转干涉	164mm
总高	105mm
旋转半径	82mm
硬度	87±5° Shore A
荷重(动态)	400kgs
荷重(静态)	600kgs
温度	-20°C to +70°C
脚架样式	侧煞(单)
不锈钢	否
导电	否
抗静电	否
脚轮重量	0.90kgs
测试标准	ISO22883

优势简览

滚动顺畅	●●●●●
静音表现	●●●●●
保护地板	●●●●●

脚轮外观尺寸2D图档

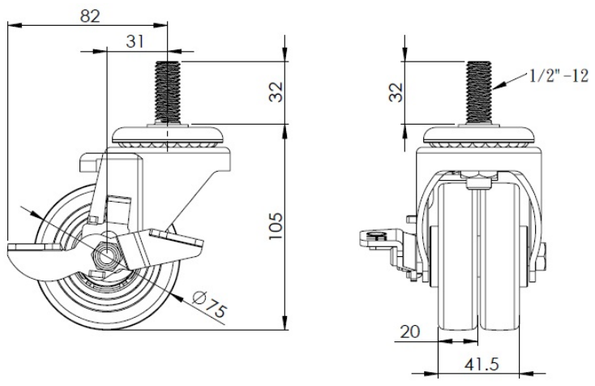

丝扣外观尺寸2D图档

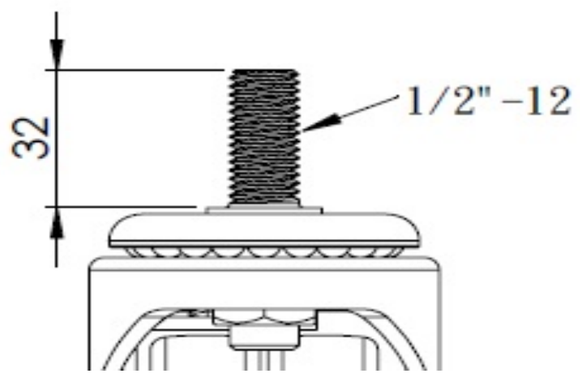

* 对公制和英制规格之间有任何偏差疑虑，请以公制规格为主。

© 版权所有 2025 得胜上好轮 www.dersheng.com