产品数据表

1109-HD 美国机械轮系列

金刚轮 轮径 × 轮宽 75 x 45mm

EAN

TW-4110903004017

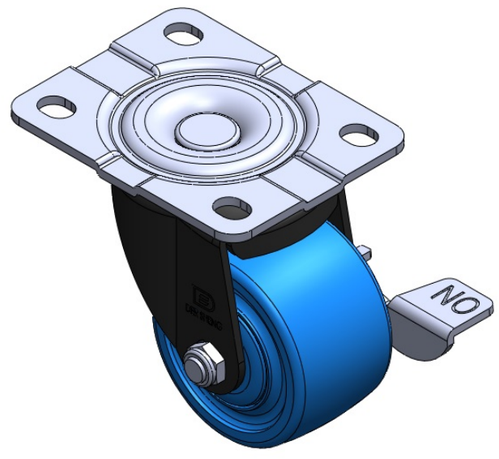

图片可能与原始产品有所落差

配有侧(轮)煞式，锁定系统的脚轮。底板铆合冲压脚架 底板镀锌，脚架电著，底板式安装装置 热可塑性塑胶轮芯、轮面 蓝色，轮子轴承—精密滚珠。

轮面：热塑性塑料
轮芯：热塑性塑料

产品说明仅供参考一切以实体产品为主

产品详细规格

◉ 公制 ○ 英制

轮径	75mm
轮宽	45mm
轮子轴承	搭配滚珠轴承的轮子
底板规格	110 x 86mm
底板孔距	83 x 60mm
底板孔径	14 x 11mm
偏心距	31mm
旋转干涉	162mm
总高	106mm
旋转半径	81mm
硬度	75±5° Shore D
荷重(动态)	500kgs
荷重(静态)	750kgs
温度	-20°C to +80°C
脚架样式	侧煞(单)
不锈钢	否
导电	否
抗静电	否
脚轮重量	0.85kgs
测试标准	ISO22883

优势简览

滚动顺畅	●●●●●
静音表现	●●○○○
保护地板	●●○○○

脚轮外观尺寸2D图档

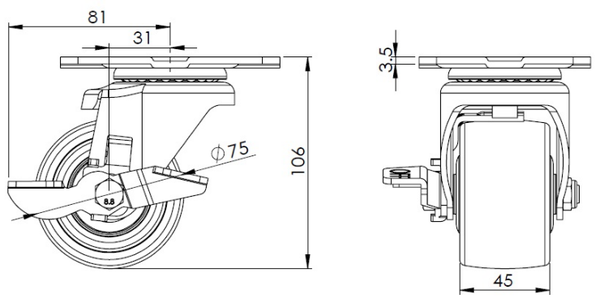

底板外观尺寸2D图档

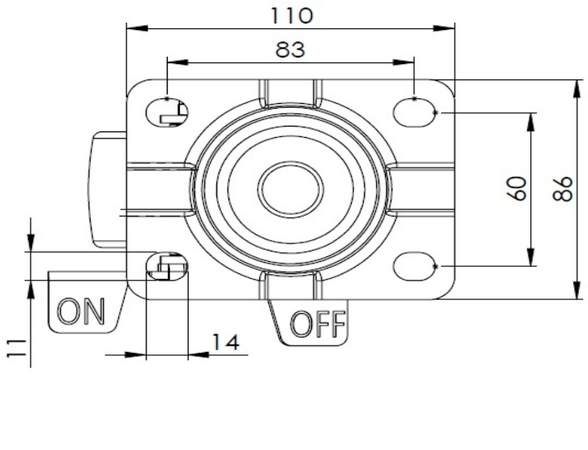

* 对公制和英制规格之间有任何偏差疑虑，请以公制规格为主。

© 版权所有 2026 得胜上好轮 www.dersheng.com