產品數據表

1109-HD 美國機械輪系列

金剛輪 輪徑 × 輪寬 75 x 45mm

EAN

TW-4110903004017

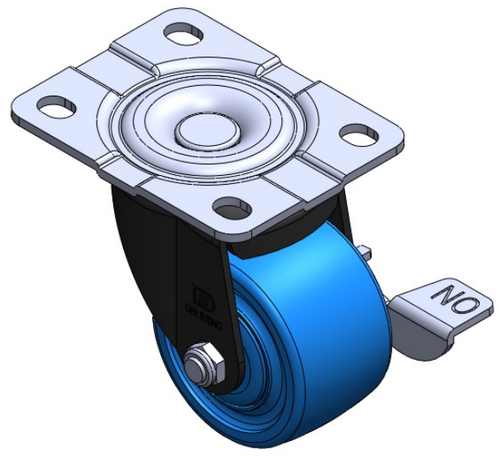

圖片可能與原始產品有所落差

配有側(輪)煞式，鎖定係統的腳輪。底板鉚合沖壓腳架 底板鍍鋅，腳架電著，底板式安裝裝置 熱可塑性塑膠輪芯、輪面 藍色，輪子軸承—精密滾珠。

輪面：熱塑性塑料
輪芯：熱塑性塑料

產品說明僅供參考一切以實體產品為主

產品詳細規格

◉ 公制 ○ 英制

輪徑	75mm
輪寬	45mm
輪子軸承	搭配滾珠軸承的輪子
底板規格	110 x 86mm
底板孔距	83 x 60mm
底板孔徑	14 x 11mm
偏心距	31mm
旋轉干涉	162mm
總高	106mm
旋轉半徑	81mm
硬度	75±5° Shore D
荷重(動態)	500kgs
荷重(靜態)	750kgs
溫度	-20°C to +80°C
腳架樣式	側煞(單)
不銹鋼	否
導電	否
抗靜電	否
腳輪重量	0.85kgs
測試標準	ISO22883

優勢簡覽

滾動順暢	●●●●●
靜音表現	●●○○○
保護地板	●●○○○

腳輪外觀尺寸2D圖檔

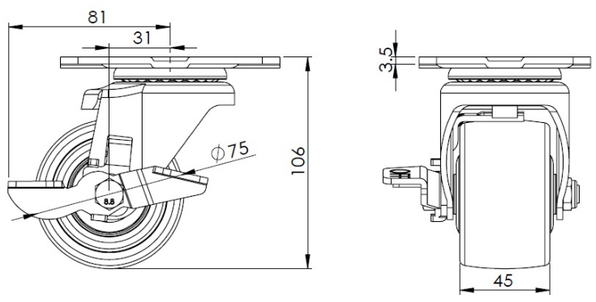

底板外觀尺寸2D圖檔

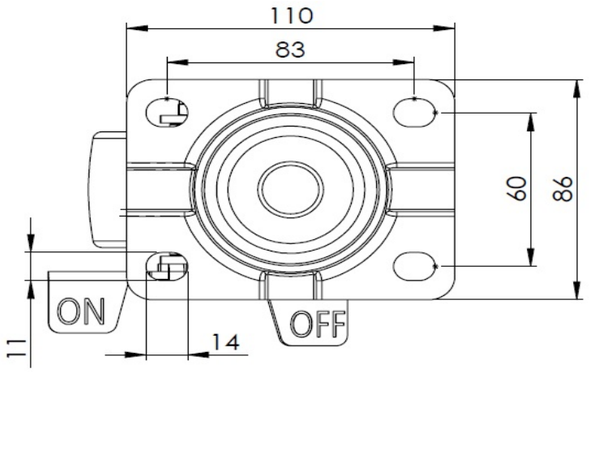

* 對公制和英制規格之間有任何偏差疑慮，請以公制規格為主。

© 版權所有 2026 得胜上好輪 www.dersheng.com