产品资料表

1109 美国轮系列

电木轮 轮径 × 轮宽 75 x 45mm

EAN

TW-4110903002009

活動式腳輪，底板鉚合沖壓腳架
表面鍍鋅，底板式安裝裝置
浸軟織物的壓縮合成樹脂輪芯、輪面
輪子—中管式。

輪面：浸軟織物的壓縮合成樹脂
輪芯：浸軟織物的壓縮合成樹脂

产品说明仅供参考一切以实体产品为主

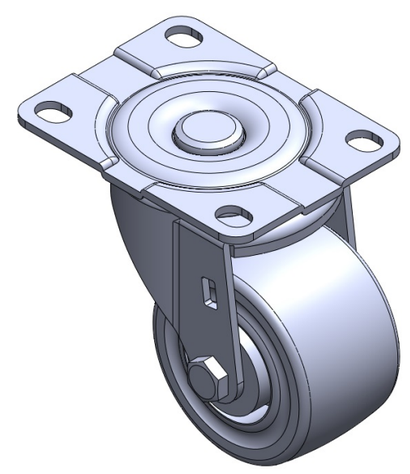

图片可能与原始产品有所落差

产品详细规格

◉ 公制 ○ 英制

轮径	75mm
轮宽	45mm
轮子轴承	搭配中管的轮子
底板规格	105 x 80mm
底板孔距	83 x 60mm
底板孔径	13 x 10mm
偏心距	31mm
旋转干涉	138mm
总高	107mm
旋转半径	69mm
硬度	80±5° Shore D
荷重(动态)	225kgs
荷重(静态)	337.5kgs
温度	-20°C to +150°C
脚架样式	活动
不锈钢	否
导电	否
抗静电	否
脚轮重量	0.80kgs
测试标准	ISO22883

优势简览

滚动顺畅	● ● ● ● ●
静音表现	● ● ○ ○ ○
保护地板	● ● ○ ○ ○

脚轮外观尺寸2D图档

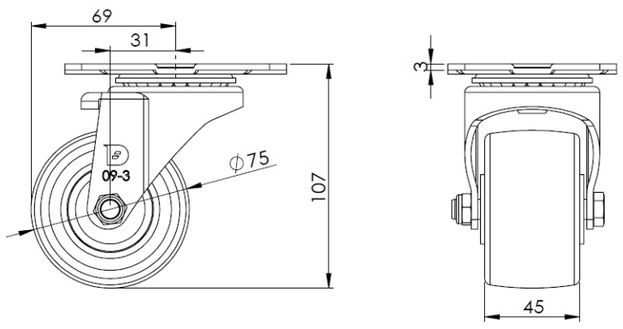

底板外观尺寸2D图档

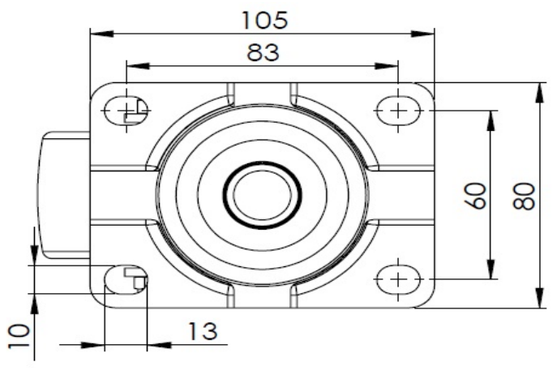

* 对公制和英制规格之间有任何偏差疑虑，请以公制规格为主。

© 版权所有 2025 得胜上好轮 www.dersheng.com