产品数据表

1109-HD 美国机械轮系列

ZQPU轮 轮径 × 轮宽 63 x 20mm

EAN

TW-4110902054019

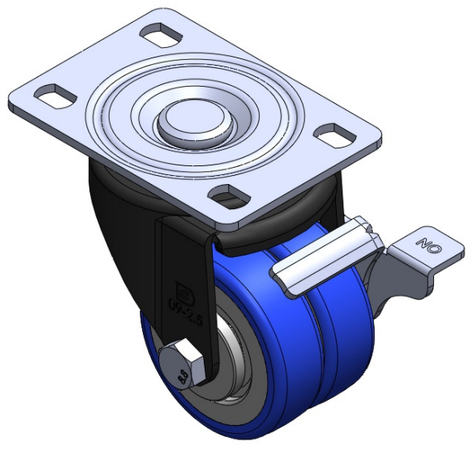

图片可能与原始产品有所落差

配有侧(轮)煞式，锁定系统的脚轮。底板铆合冲压脚架—高级孔 底板镀锌，脚架电著，底板式安装装置 铸铁制轮芯，高品质聚氨酯轮面 蓝色，轮子轴承—精密滚珠

轮面：高品质聚氨酯
轮芯：铁芯/铸铁芯

产品说明仅供参考一切以实体产品为主

产品详细规格

◉ 公制 ○ 英制

轮径	63mm
轮宽	20mm
轮子轴承	搭配滚珠轴承的轮子
底板规格	96 x 69mm
底板孔距	75 x 45mm
底板孔径	13 x 9mm
偏心距	27mm
旋转干涉	136mm
总高	93.5mm
旋转半径	68mm
硬度	87±5° Shore A
荷重(动态)	400kgs
荷重(静态)	600kgs
温度	-20°C to +70°C
脚架样式	侧煞(单)
不锈钢	否
导电	否
抗静电	否
脚轮重量	0.75kgs
测试标准	ISO22883

优势简览

滚动顺畅	●●●●●
静音表现	●●●●●
保护地板	●●●●●

脚轮外观尺寸2D图档

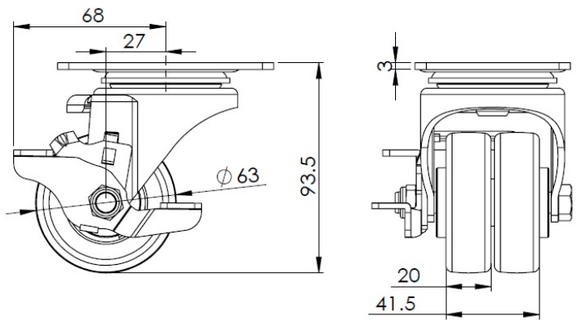

底板外观尺寸2D图档

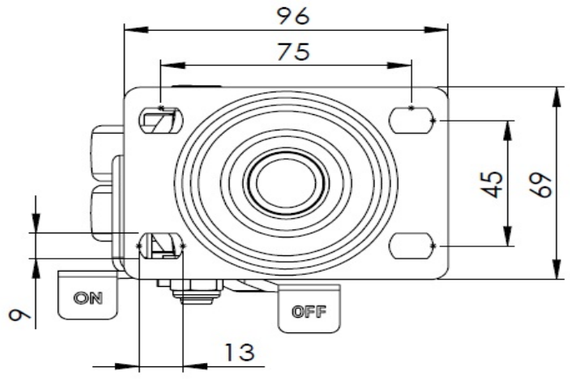

* 对公制和英制规格之间有任何偏差疑虑，请以公制规格为主。

© 版权所有 2026 得胜上好轮 www.dersheng.com