Tờ thông tin sản phẩm

1109-HD Series — BÁNH XE LÙN TẢI NẶNG (Trọng tâm thấp)

Đường kính bánh xe King Kong × chiều rộng bánh xe 63 x 45mm

EAN

TW-4110902052022

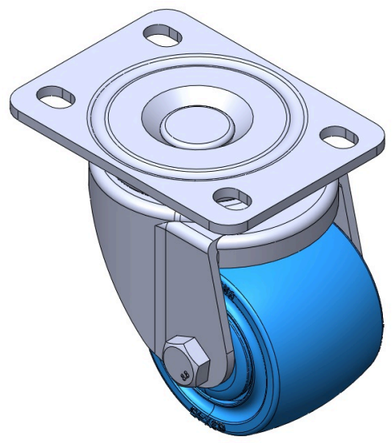

Hình ảnh có thể khác với sản phẩm gốc

Bánh xe di động, đế được tán đinh và dập khuôn với các lỗ đục chất lượng cao. Đế mạ kẽm, đế mạ điện, thiết bị lắp đặt gắn trên tấm. Lõi và vành bánh xe bằng nhựa nhiệt dẻo. Vòng bi bánh xe màu xanh lam—vòng bi cầu chính xác.

Bề mặt bánh xe: nhựa nhiệt dẻo

Lõi bánh xe: nhựa nhiệt dẻo

Mô tả sản phẩm chỉ mang tính chất tham khảo. Sản phẩm thực tế sẽ được ưu tiên.

Quy cách chi tiết sản phẩm

◉ đơn vị mét ○ đế quốc

Đường kính bánh xe	63mm
Chiều rộng bánh xe	45mm
vòng bi bánh xe	Bánh xe trang bị vòng bi bi
Quy cách tấm lắp	96 x 69mm
khoảng cách các lỗ trên tấm nền	75 x 45mm
Khoảng cách các lỗ lắp	13 x 9mm
Độ lệch tâm	27mm
Sự can thiệp quay	116mm
Tổng chiều cao	93.5mm
Bán kính xoay	58mm
Độ cứng	75±5° Shore D
Tải trọng (động)	450kgs
Tải trọng (tĩnh)	675kgs
Nhiệt độ	-20°C to +80°C
Càng bánh xe	Xoay
Thép không gỉ	N/A
Dẫn điện	N/A
Chống tĩnh điện	N/A
Trọng lượng bánh xe đẩy	0.70kgs
Tiêu chuẩn kiểm nghiệm	ISO22883

Tổng quan ưu điểm

Độ di chuyển mượt mà	● ● ● ● ●
Chế độ im lặng	● ● ○ ○ ○
Bảo vệ mặt sàn	● ● ○ ○ ○

Bản vẽ 2D kích thước bánh xe đẩy

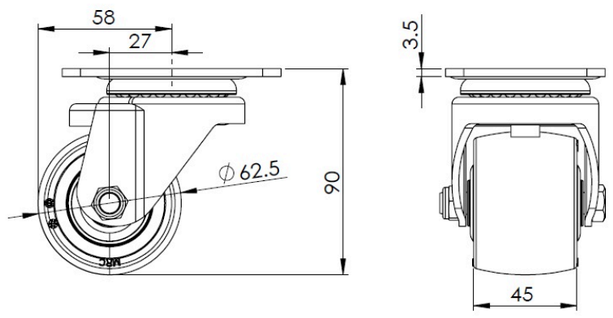

Bản vẽ 2D kích thước tấm lắp

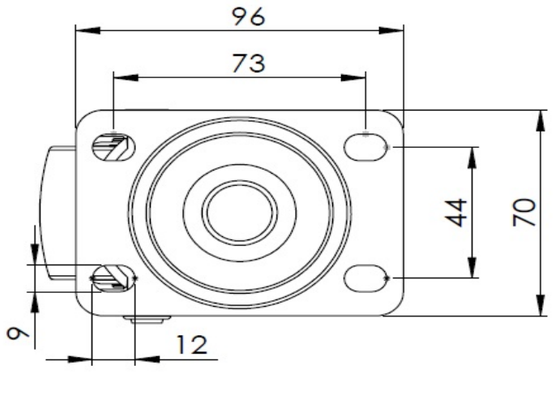

* Nếu có bất kỳ sai lệch nào giữa thông số hệ mét và thông số hệ inch, vui lòng tham khảo thông số hệ mét

© Bản quyền thuộc về 2026 DershengInternational www.dersheng.com