产品资料表

1109-HD 美国机械轮系列

金钢轮 轮径 × 轮宽 63 x 45mm

EAN

TW-4110902052022

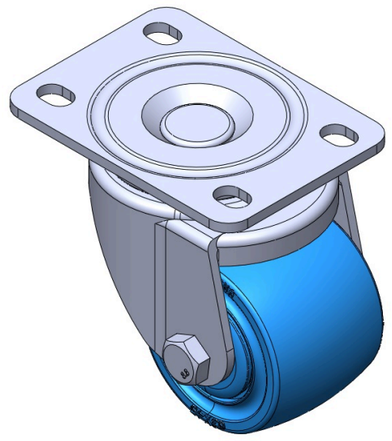

图片可能与原始产品有所落差

活动式脚轮，底板铆合冲压脚架—高级孔 底板镀锌，脚架电著，底板式安装装置 热可塑性塑料轮芯、轮面 蓝色，轮子轴承—精密滚珠。

轮面：热塑性塑料
轮芯：热塑性塑料

产品说明仅供参考一切以实体产品为主

产品详细规格

◉ 公制 ○ 英制

轮径	63mm
轮宽	45mm
轮子轴承	搭配滚珠轴承的轮子
底板规格	96 x 69mm
底板孔距	75 x 45mm
底板孔径	13 x 9mm
偏心距	27mm
旋转干涉	116mm
总高	93.5mm
旋转半径	58mm
硬度	75±5° Shore D
荷重(动态)	450kgs
荷重(静态)	675kgs
温度	-20°C to +80°C
脚架样式	活动
不锈钢	否
导电	否
抗静电	否
脚轮重量	0.70kgs
测试标准	ISO22883

优势简览

滚动顺畅	● ● ● ● ●
静音表现	● ● ○ ○ ○
保护地板	● ● ○ ○ ○

脚轮外观尺寸2D图档

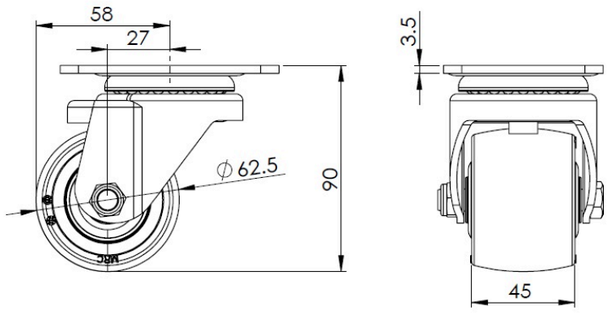

底板外观尺寸2D图档

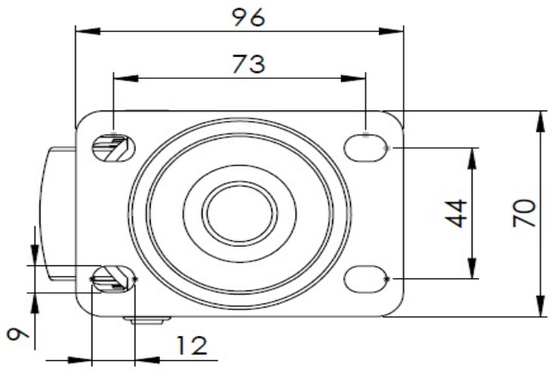

* 对公制和英制规格之间有任何偏差疑虑，请以公制规格为主。

© 版权所有 2026 得胜上好轮 www.dersheng.com