產品數據表

1109 美國輪系列

尼龍輪 輪徑 × 輪寬 63 x 45mm

EAN

TW-4110902052013

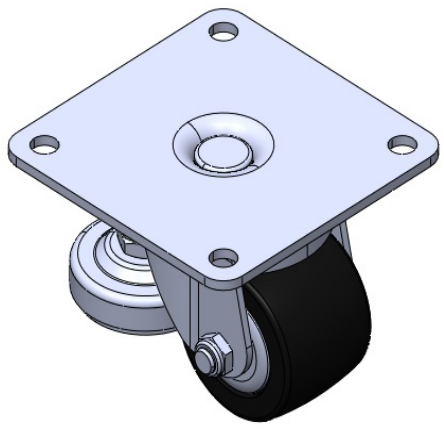

圖片可能與原始產品有所落差

活動式腳輪，底板鉚合沖壓腳架 表面鍍鋅，底板式安裝裝置(附支撐腳座) 熱可塑性塑膠輪芯、輪面 輪子軸承—精密滾珠。

輪面：熱塑性塑膠（PA6）
輪芯：熱塑性塑膠（PA6）

產品說明僅供參考一切以實體產品為主

產品詳細規格

◉ 公制 ○ 英制

輪徑	63mm
輪寬	45mm
輪子軸承	搭配滾珠軸承的輪子
底板規格	120 x 120mm
底板孔距	95 x 95mm
底板孔徑	11mm
偏心距	27mm
旋轉干涉	140mm
總高	90mm
旋轉半徑	70mm
硬度	75±5° Shore D
荷重(動態)	250kgs
荷重(靜態)	375kgs
溫度	-20°C to +80°C
腳架樣式	活動
不銹鋼	否
導電	否
抗靜電	否
腳輪重量	1.2kgs

優勢簡覽

滾動順暢	●●●●●
靜音表現	●●○○○
保護地板	●●○○○

腳輪外觀尺寸2D圖檔

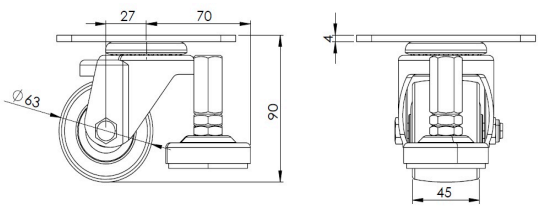

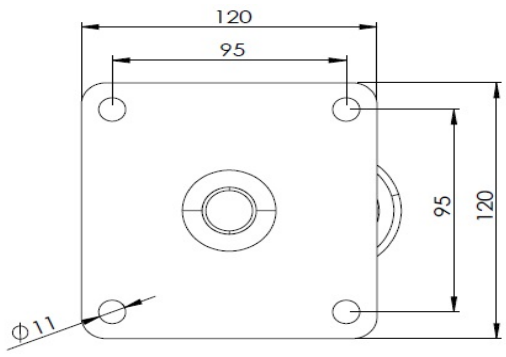

* 對公制和英制規格之間有任何偏差疑慮，請以公制規格為主。

© 版權所有 2026 得胜上好輪 www.dersheng.com