产品数据表

1106 仪器系列

橡胶导电轮 轮径 × 轮宽 100 x 31mm

EAN

TW-4110604001020

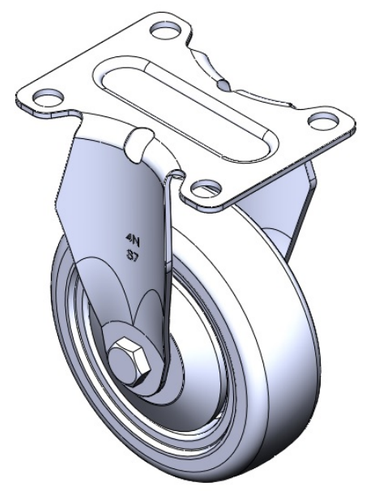

图片可能与原始产品有所落差

固定式脚轮，一体成型冲压脚架—仪器孔 表面镀锌，底板式安装装置 铸铁制轮芯，高品质的弹力橡胶轮面 轮子—中管式。

轮面：高品质的弹力橡胶
轮芯：铁芯/铸铁芯

产品说明仅供参考一切以实体产品为主

产品详细规格

◉ 公制 ○ 英制

轮径	100mm
轮宽	31mm
轮子轴承	搭配中管的轮子
底板规格	92 x 70mm
底板孔距	72 x 53mm 儀器孔
底板孔径	10mm
总高	137mm
硬度	80±5° Shore A
荷重(动态)	150kgs
荷重(静态)	225kgs
温度	-20°C to +120°C
脚架样式	固定
不锈钢	否
导电	是 導電值:10^4~10^6
抗静电	否
脚轮重量	0.45kgs
测试标准	ISO22883

优势简览

滚动顺畅	● ● ● ○ ○
静音表现	● ● ● ● ○
保护地板	● ● ● ● ○

脚轮外观尺寸2D图档

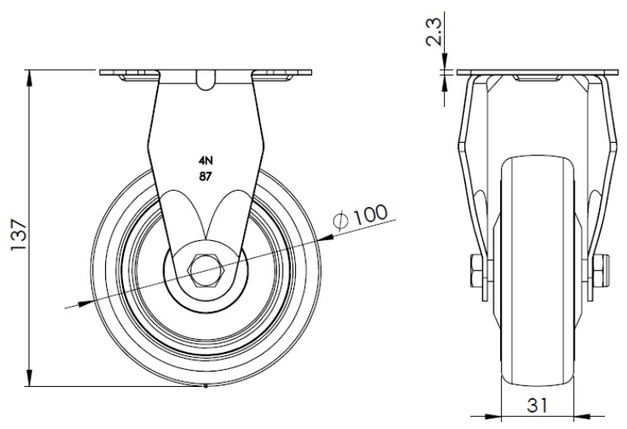

底板外观尺寸2D图档

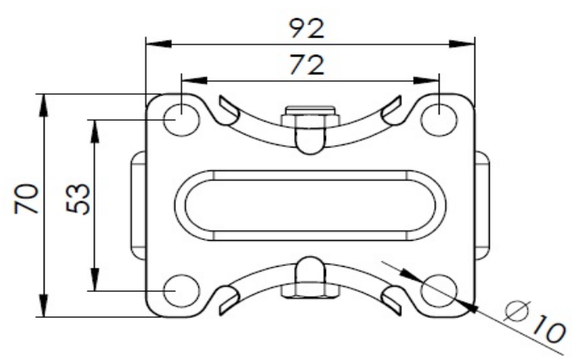

* 对公制和英制规格之间有任何偏差疑虑，请以公制规格为主。

© 版权所有 2025 得胜上好轮 www.dersheng.com