產品數據表

# 1102 B型系列

EQPU輪(藍) 輪徑 × 輪寬 125 x 40 mm

EAN

TW-4110205004052 KS-11020500554061

配有後煞式鎖定係統的腳輪，焊接鋼板架
表面噴藍漆，底板式安裝裝置,孔距110x75
鐵製輪芯，高品質高彈性橡膠輪面，銑藍色
輪子軸承—精密滾珠，配特製防纏繞輪蓋

輪面：高品質高彈性橡膠製成
輪芯：鐵製輪芯

產品說明僅供參考一切以實體產品為主

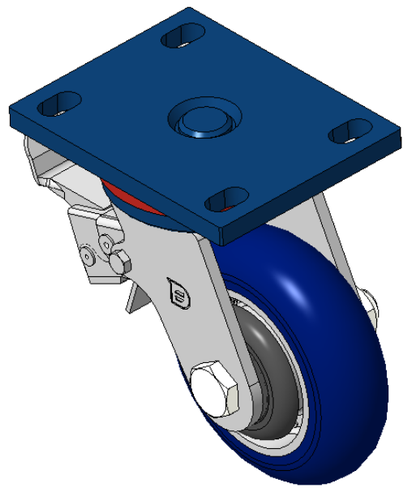

圖片可能與原始產品有所落差

## 產品詳細規格

◉ 公制 ○ 英制

| | |
|---|---|
| 輪徑 | 125mm |
| 輪寬 | 40mm |
| 輪子軸承 | 搭配滾珠軸承的輪子 |
| 底板規格 | 140 x 110mm |
| 底板孔距 | 110x75mm |
| 底板孔徑 | 22 x 13mm |
| 偏心距 | 42mm |
| 旋轉干涉 | 214mm |
| 總高 | 170mm |
| 旋轉半徑 | 107mm |
| 硬度 | 87±5° Shore A |
| 荷重(動態) | 400kgs |
| 荷重(靜態) | 600kgs |
| 溫度 | -20°C to +70°C |
| 腳架樣式 | 後煞 |
| 不銹鋼 | 否 |
| 導電 | 否 |
| 抗靜電 | 否 |
| 腳輪重量 | 4.35kgs |
| 測試標準 | ISO22883 |

## 優勢簡覽

| | |
|---|---|
| 滾動順暢 | ●●●●● |
| 靜音表現 | ●●●●● |
| 保護地板 | ●●●●● |

## 腳輪外觀尺寸2D圖檔

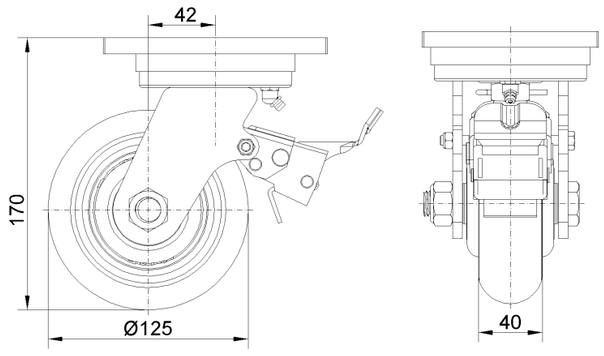


## 底板外觀尺寸2D圖檔

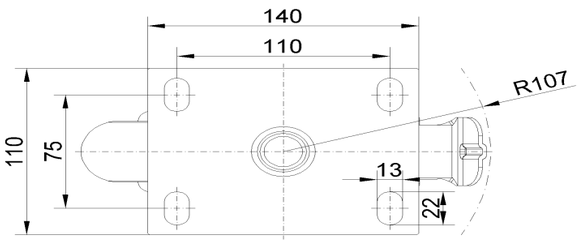


* 對公制和英制規格之間有任何偏差疑慮，請以公制規格為主。

© 版權所有 2025 得胜上好輪 www.dersheng.com