产品资料表

WPPR系列

WPPR 轮（珠光深灰）轮径 × 轮宽 150 × 38mm

A

KS-1202260615W600

便于保护地面，无痕，操作舒适，承受大载重
滚动阻力和旋转阻力小，耐许多侵蚀性物质的腐蚀
颜色：珠光深灰色

内仁：优质耐冲击聚丙烯
外包：热塑性橡胶弹性体(TPR)
轴承：滚珠轴承

产品说明仅供参考一切以实体产品为主

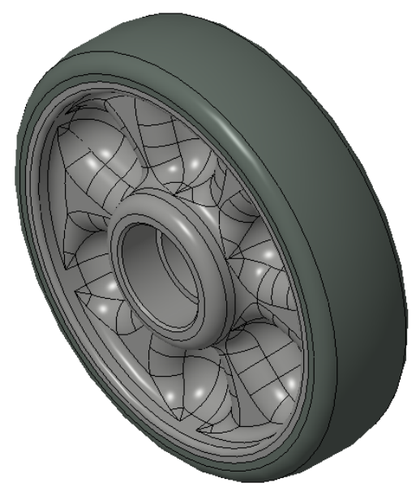

图片可能与原始产品有所落差

产品详细规格

◉ 公制 ○ 英制

轮径(D)	150mm
轮宽(T2)	38mm
轮子轴承	滚珠轴承
轴承孔孔径(d)(含轴承/中管)	—
轴承孔孔径(S)(未含轴承/中管)	35mm
轴承孔深度(t)	—
轴心中宽(T1)	45mm
硬度	82±5° Shore A
荷重(动态)	245kgs
荷重(静态)	367.5kgs
温度	-20°C to +60°C
导电	否
抗静电	否
脚轮重量	0.45kgs
测试标准	ISO22883

优势简览

滚动顺畅	●●●●○
静音表现	●●●●○
保护地板	●●●●●

单轮外观尺寸2D图档

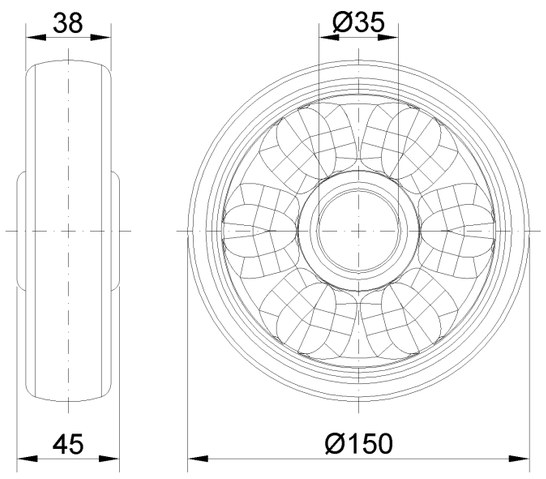

* 对公制和英制规格之间有任何偏差疑虑，请以公制规格为主。

© 版权所有 2025 得胜上好轮 www.dersheng.com