產品數據表

1165-7AMR/AGV-7 彈簧輪系列（中輕型）

HPU 輪 (褐橘黃) 輪徑 × 輪寬 62.5×45mm

EAN

KS-11655207762911A

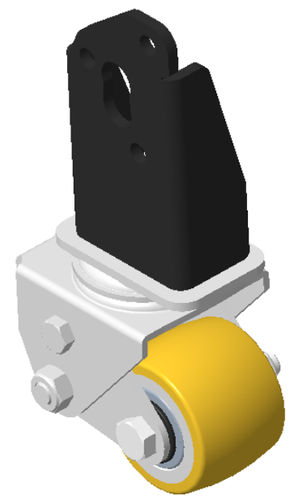

圖片可能與原始產品有所落差

活动式弹簧加载脚轮，焊支架/右(黑漆)
表面镀锌，底板式安装装置，孔距51x68.75
铸铁制轮芯，高品质聚氨酯轮面
銑橘黃，轮子轴承—精密滚珠

轮面:高品质聚氨酯制成
轮芯：铁芯/铸铁芯

產品說明僅供參考一切以實體產品為主

產品詳細規格

◉ 公制 ○ 英制

輪徑	62.5mm
輪寬	45mm
輪子軸承	搭配滚珠軸承的輪子
底板規格	79 x 50mm
底板孔距	51x68.75mm
底板孔徑	
偏心距	24mm
旋轉干涉	116mm
總高	100mm
旋轉半徑	58mm
硬度	92±5° Shore A
荷重(動態)	200kgs
荷重(靜態)	300kgs
溫度	-20°C to +70°C
腳架樣式	活動
不銹鋼	否
導電	否
抗靜電	否
腳輪重量	2.18kgs
測試標準	ISO22883

優勢簡覽

滾動順暢	●●●●●
靜音表現	●●●●●
保護地板	●●●●●

腳輪外觀尺寸2D圖檔

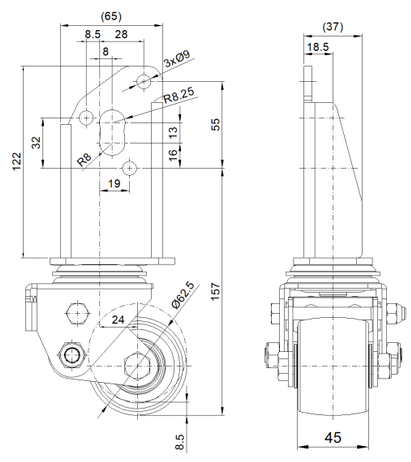

底板外觀尺寸2D圖檔

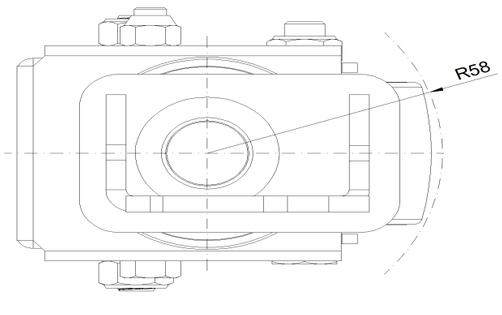

* 對公制和英制規格之間有任何偏差疑慮，請以公制規格為主。

© 版權所有 2026 得胜上好輪 www.dersheng.com