产品数据表

1165-7AMR/AGV-7 弹簧轮系列（中轻型）

HPU 轮 (褐橘黄) 轮径 × 轮宽 62.5×45mm

EAN

KS-11655207762911

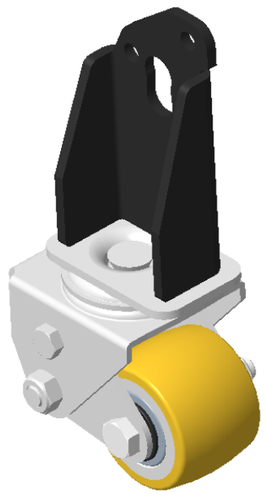

图片可能与原始产品有所落差

活动式弹簧加载脚轮，焊支架/左(黑漆)
表面镀锌，底板式安装装置，孔距51x68.75
铸铁制轮芯，高品质聚氨酯轮面
铣橘黄，轮子轴承—精密滚珠

轮面:高品质聚氨酯制成
轮芯：铁芯/铸铁芯

产品说明仅供参考一切以实体产品为主

产品详细规格

◉ 公制 ○ 英制

轮径	62.5mm
轮宽	45mm
轮子轴承	搭配滚珠轴承的轮子
底板规格	79 x 50mm
底板孔距	51x68.75mm
底板孔径	
偏心距	24mm
旋转干涉	116mm
总高	100mm
旋转半径	58mm
硬度	92±5° Shore A
荷重(动态)	200kgs
荷重(静态)	300kgs
温度	-20°C to +70°C
脚架样式	活动
不锈钢	否
导电	否
抗静电	否
脚轮重量	2.18kgs
测试标准	ISO22883

优势简览

滚动顺畅	●●●●●
静音表现	●●●●●
保护地板	●●●●●

脚轮外观尺寸2D图档

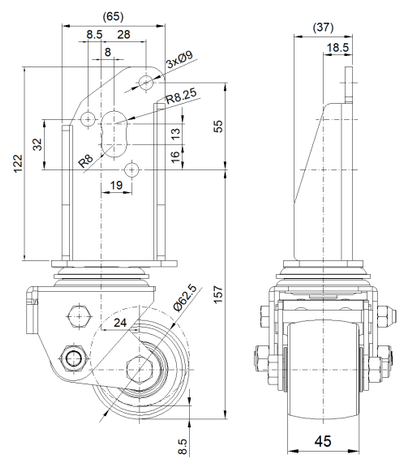

底板外观尺寸2D图档

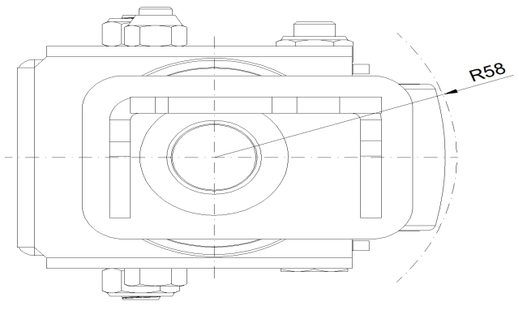

* 对公制和英制规格之间有任何偏差疑虑，请以公制规格为主。

© 版权所有 2026 得胜上好轮 www.dersheng.com