产品资料表

1165-5 AMR/AGV-5强化39活动轮-单轮系列(中轻型)

QPU轮（褐平）轮径×轮宽 80×35mm

EAN

KS-11652305302311

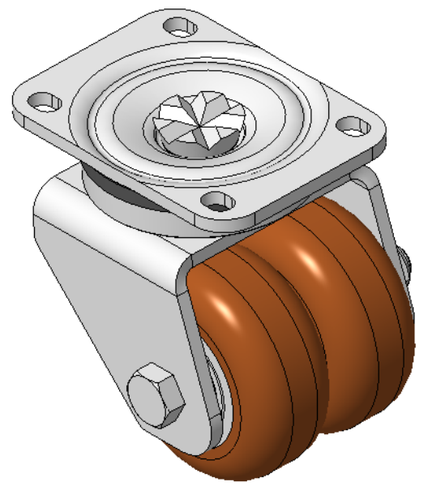

图片可能与原始产品有所落差

活动式脚轮，焊接钢板架
表面镀锌，底板式安装装置，孔距80x60
铝製轮芯，高品质聚氨酯轮面
銑褐色，轮子轴承—精密滚珠

轮面：高品质聚氨酯制成
轮芯：铁芯/铸铁

产品说明仅供参考一切以实体产品为主

产品详细规格

◉ 公制 ○ 英制

轮径	80mm
轮宽	35mm
轮子轴承	搭配滚珠轴承的轮子
底板规格	110 x 80mm
底板孔距	80 x 60mm
底板孔径	12 x 9mm
偏心距	23mm
旋转干涉	146mm
总高	114mm
旋转半径	73mm
硬度	92±5° Shore A
荷重(动态)	200kgs
荷重(静态)	300kgs
温度	-20°C to +70°C
脚架样式	活动
不锈钢	否
导电	否
抗静电	否
脚轮重量	2.51kgs
测试标准	ISO22883

优势简览

滚动顺畅	●●●●●
静音表现	●●●●●
保护地板	●●●●●

脚轮外观尺寸2D图档

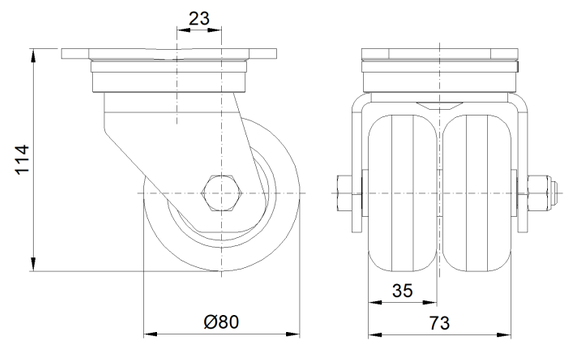

底板外观尺寸2D图档

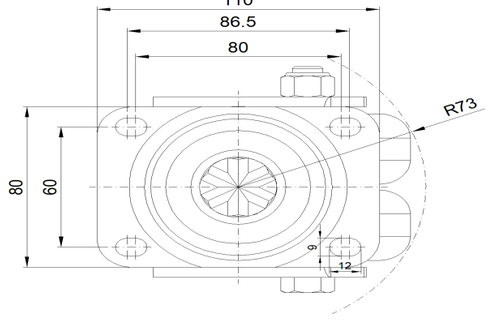

* 对公制和英制规格之间有任何偏差疑虑，请以公制规格为主。

© 版权所有 2026 得胜上好轮 www.dersheng.com