产品数据表

1165-2 AMR/AGV-2活动系列

MC 尼龙轮 (米白) 轮径 × 轮宽 80×35mm

EAN

KS-11652302072023

活动式脚轮，焊接钢板架
表面镀锌，底板式安装装置，孔距80 x 60
热塑性塑料轮芯、轮面米白色
轮子轴承—精密滚珠

轮面 : 热塑性塑料制成
轮芯：热塑性塑料轮芯

产品说明仅供参考一切以实体产品为主

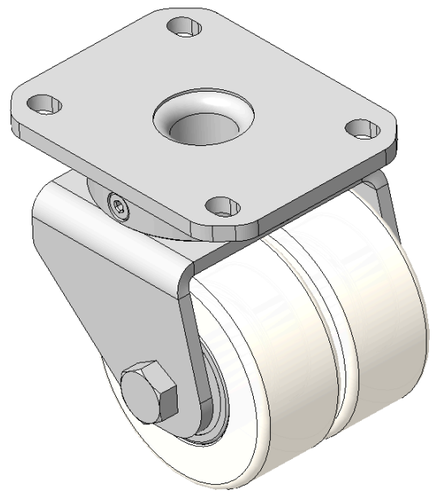

图片可能与原始产品有所落差

产品详细规格

◉ 公制 ○ 英制

轮径	80mm
轮宽	35mm
轮子轴承	搭配滚珠轴承的轮子
底板规格	110 x 85mm
底板孔距	80 x 60mm
底板孔径	12 x 9mm
偏心距	23mm
旋转干涉	145mm
总高	110mm
旋转半径	72.5mm
硬度	75±5° Shore A
荷重(动态)	250kgs
荷重(静态)	375kgs
温度	-20°C to +80°C
脚架样式	活动
不锈钢	否
导电	否
抗静电	否
脚轮重量	2.11kgs
测试标准	ISO22883

优势简览

滚动顺畅	●●●●●
静音表现	●●○○○
保护地板	●●○○○

脚轮外观尺寸2D图档

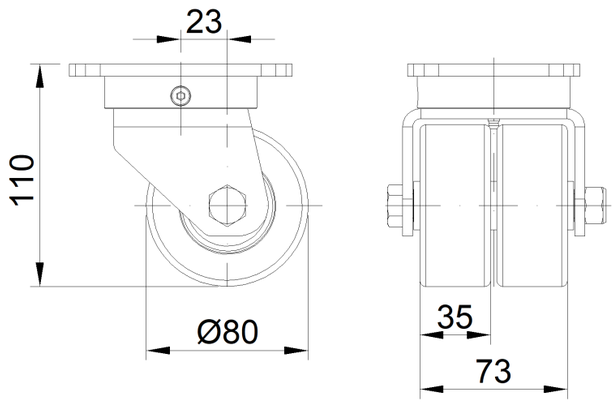

底板外观尺寸2D图档

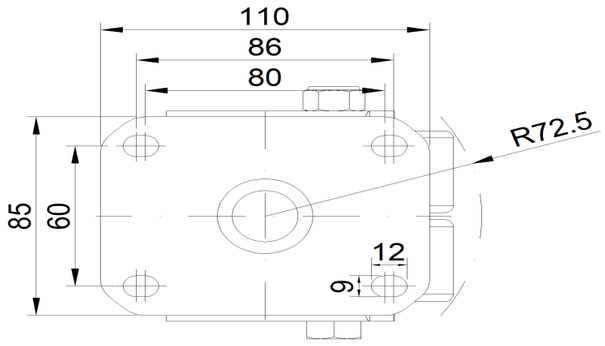

* 对公制和英制规格之间有任何偏差疑虑，请以公制规格为主。

© 版权所有 2026 得胜上好轮 www.dersheng.com