產品數據表

1165-2 AMR/AGV-2活動系列

MC 尼龍輪 (米白) 輪徑 × 輪寬 80×35mm

EAN

KS-11652302072013

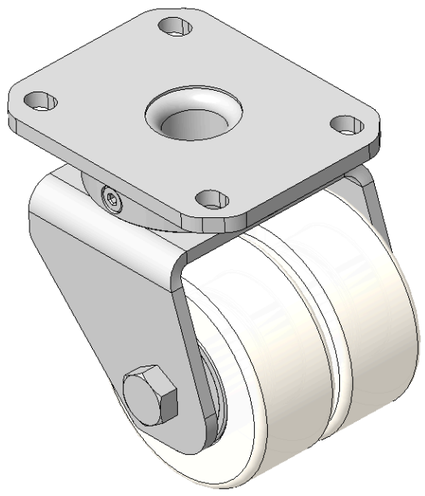

圖片可能與原始產品有所落差

活动式脚轮，焊接钢板架
表面镀锌，底板式安装装置，孔距80 x 60
热塑性塑料轮芯、轮面米白色
轮子轴承—精密滚珠

轮面 : 热塑性塑料制成
轮芯：热塑性塑料轮芯

產品說明僅供參考一切以實體產品為主

產品詳細規格

◉ 公制 ○ 英制

輪徑	80mm
輪寬	35mm
輪子軸承	搭配滚珠軸承的輪子
底板規格	110 x 85mm
底板孔距	80 x 60mm
底板孔徑	12 x 9mm
偏心距	27mm
旋轉干涉	150mm
總高	115mm
旋轉半徑	75mm
硬度	75±5° Shore A
荷重(動態)	250kgs
荷重(靜態)	375kgs
溫度	-20°C to +80°C
腳架樣式	活動
不銹鋼	否
導電	否
抗靜電	否
腳輪重量	2.16kgs
測試標準	ISO22883

優勢簡覽

滾動順暢	●●●●●
靜音表現	●●●●●
保護地板	●●●●●

腳輪外觀尺寸2D圖檔

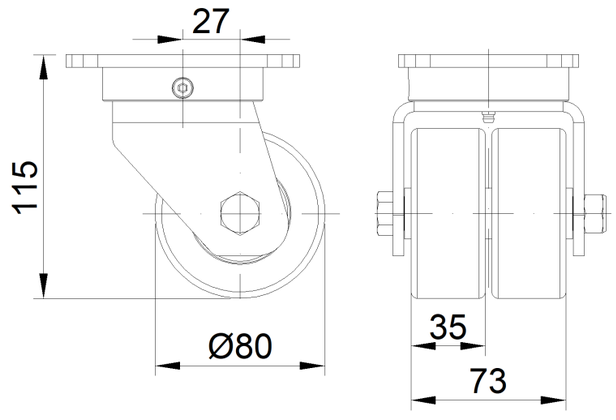

底板外觀尺寸2D圖檔

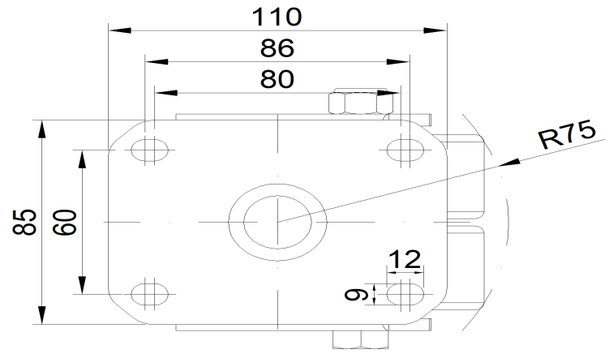

* 對公制和英制規格之間有任何偏差疑慮，請以公制規格為主。

© 版權所有 2026 得胜上好輪 www.dersheng.com