# 1165-7AMR/AGV-7 彈簧輪系列（中輕型）

ZQPU輪 (銑藍) 輪徑 × 輪寬 75 x 20（41.5）mm

EAN

KS-11650307802013

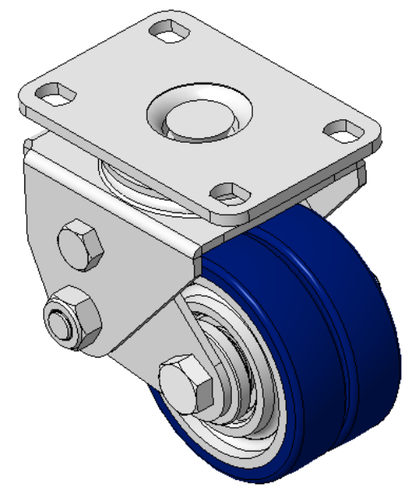

圖片可能與原始產品有所落差

活动式弹簧加载脚轮，焊接钢板架
表面镀锌，底板式安装装置，孔距75x45
铸铁制轮芯，高品质聚氨酯轮面
铣蓝色，轮子轴承—精密滚珠

轮面:高品质聚氨酯制成
轮芯：铁芯/铸铁芯

產品說明僅供參考一切以實體產品為主

## 產品詳細規格

◉ 公制 ○ 英制

| | |
|---|---|
| 輪徑 | 75mm |
| 輪寬 | 20mm |
| 輪子軸承 | 搭配滚珠軸承的輪子 |
| 底板規格 | 95 x 65mm |
| 底板孔距 | 75 x 45mm |
| 底板孔徑 | 12 x 9mm |
| 偏心距 | 24mm |
| 旋轉干涉 | 130mm |
| 總高 | 106mm |
| 旋轉半徑 | 65mm |
| 硬度 | 87±5° Shore A |
| 荷重(動態) | 200kgs |
| 荷重(靜態) | 300kgs |
| 溫度 | -20°C to +70°C |
| 腳架樣式 | 活動 |
| 不銹鋼 | 否 |
| 導電 | 否 |
| 抗靜電 | 否 |
| 腳輪重量 | 2.10kgs |
| 測試標準 | ISO22883 |

## 優勢簡覽

| | |
|---|---|
| 滾動順暢 | ●●●●● |
| 靜音表現 | ●●●●● |
| 保護地板 | ●●●●● |

## 腳輪外觀尺寸2D圖檔

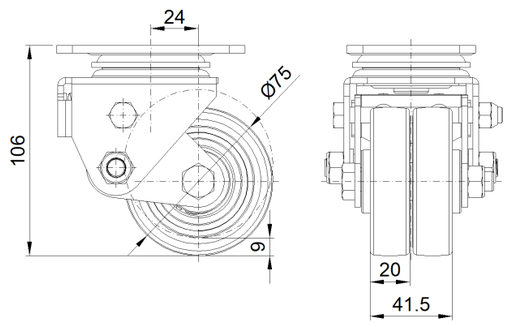


## 底板外觀尺寸2D圖檔

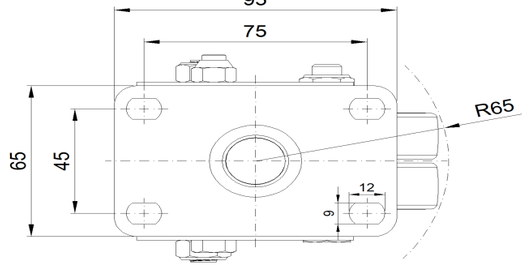


* 對公制和英制規格之間有任何偏差疑慮，請以公制規格為主。

© 版權所有 2026 得胜上好輪 www.dersheng.com