產品數據表

1165-5 AMR/AGV-5強化39活動輪-單輪系列(中輕型)

抗靜電HPU輪 (黑弧) 輪徑 × 輪寬 72 × 30mm

EAN

KS-11650305752233

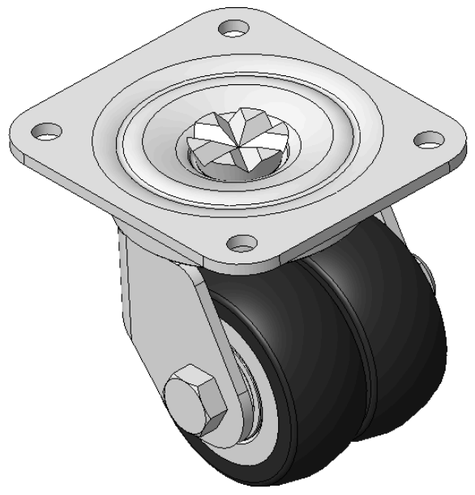

圖片可能與原始產品有所落差

活动式脚轮，焊接钢板架
表面電镀，底板式安装装置，孔距85x75
铝製轮芯，高品质聚氨酯轮面，銑黑色
轮子轴承—精密滾珠，抗靜電

轮面：高品质聚氨酯制成
轮芯：铁芯/铸铁

產品說明僅供參考一切以實體產品為主

產品詳細規格

◉ 公制 ○ 英制

輪徑	72mm
輪寬	30mm
輪子軸承	搭配滾珠軸承的輪子
底板規格	110 x 100mm
底板孔距	85 x 75mm
底板孔徑	9mm
偏心距	21.7mm
旋轉干涉	140mm
總高	100mm
旋轉半徑	70mm
硬度	92±5° Shore A
荷重(動態)	300kgs
荷重(靜態)	450kgs
溫度	-20°C to +70°C
腳架樣式	活動
不銹鋼	否
導電	否
抗靜電	是 10^6/~10^9/Ω
腳輪重量	2.73kgs
測試標準	ISO22883

優勢簡覽

滾動順暢	●●●●●
靜音表現	●●●●○
保護地板	●●●●●

腳輪外觀尺寸2D圖檔

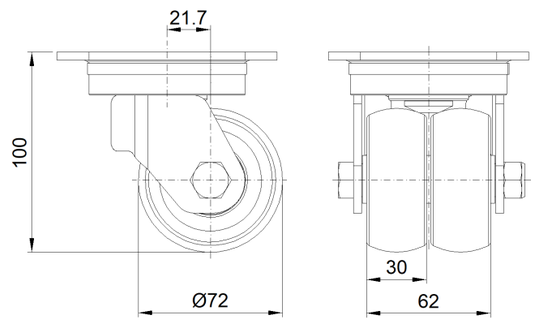

底板外觀尺寸2D圖檔

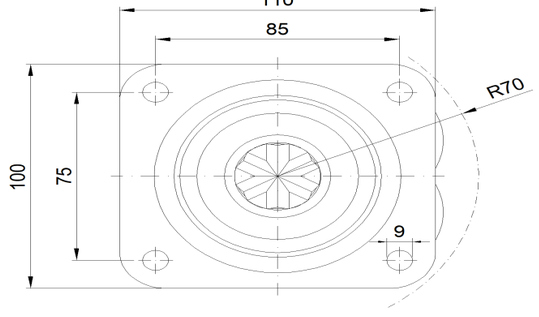

* 對公制和英制規格之間有任何偏差疑慮，請以公制規格為主。

© 版權所有 2026 得胜上好輪 www.dersheng.com