产品资料表

1165-4 AMR/AGV-4单精密轴承活动脚轮系列(中型)

PPR 导电轮（黑浅灰弧）轮径 × 轮宽 75×31mm

EAN

KS-11650304172013

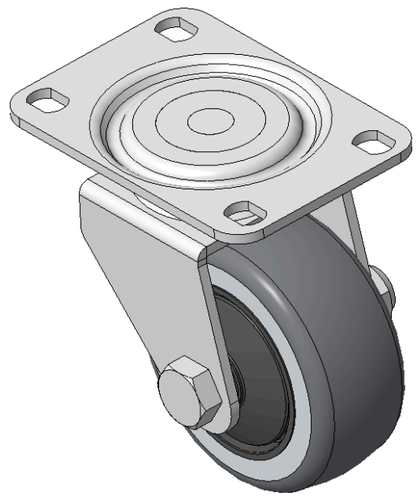

图片可能与原始产品有所落差

活动式脚轮，焊接钢板架
表面镀锌，底板式安装装置，孔距75x45
耐冲击聚丙烯轮芯，热塑性弹性体(TPR)轮面
铣淺灰色，轮子轴承—精密滚珠

轮面：热塑性弹性体(TPR)轮面
轮芯：聚丙烯轮芯

产品说明仅供参考一切以实体产品为主

产品详细规格

◉ 公制 ○ 英制

轮径	75mm
轮宽	31mm
轮子轴承	搭配滚珠轴承的轮子
底板规格	92 x 66mm
底板孔距	75 x 45mm
底板孔径	11.1 x 8.6mm
偏心距	20mm
旋转干涉	124mm
总高	98mm
旋转半径	62mm
硬度	87±5° Shore A
荷重(动态)	60kgs
荷重(静态)	90kgs
温度	-20°C to +60°C
脚架样式	活动
不锈钢	否
导电	是 10^3/～10^4/Ω
抗静电	否
脚轮重量	1.32kgs
测试标准	ISO22883

优势简览

滚动顺畅	●●●●○
静音表现	●●●●○
保护地板	●●●●●

脚轮外观尺寸2D图档

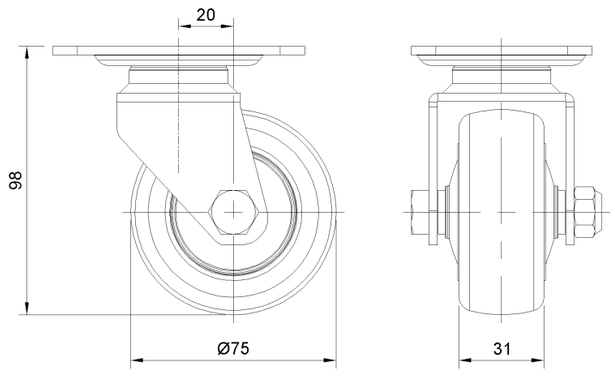

底板外观尺寸2D图档

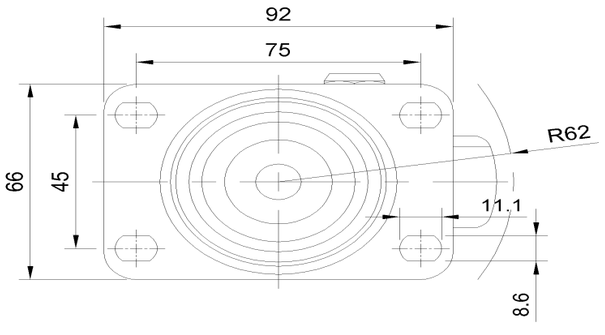

* 对公制和英制规格之间有任何偏差疑虑，请以公制规格为主。

© 版权所有 2026 得胜上好轮 www.dersheng.com