产品资料表

# 1165-3 AMR/AGV-3活动轮系列(中型)

ZQPU 轮(铣蓝) 轮径 × 轮宽 75×20（41.5）mm

EAN

KS-11650303801013

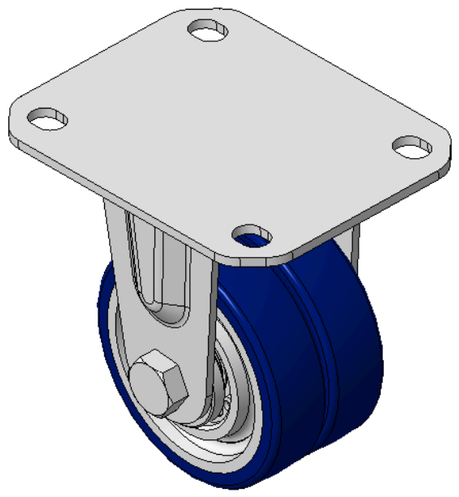

图片可能与原始产品有所落差

固定式脚轮，焊接钢板架
表面镀锌，底板式安装装置，孔距80x60
铸铁制轮芯，高品质聚氨酯轮面，铣蓝色
轮子轴承—特制的精密滚珠，降低运转阻力
ZQPU双轮，符合人体工学，更容易启动及转动

轮面：高品质聚氨酯制成
轮芯：铁芯/铸铁

产品说明仅供参考一切以实体产品为主

## 产品详细规格

◉ 公制 ○ 英制

| | |
|---|---|
| 轮径 | 75mm |
| 轮宽 | 20mm |
| 轮子轴承 | 搭配滚珠轴承的轮子 |
| 底板规格 | 110 x 85mm |
| 底板孔距 | 80 x 60mm |
| 底板孔径 | 12 x 9mm |
| 总高 | 105.5mm |
| 硬度 | 87±5° Shore A |
| 荷重(动态) | 200kgs |
| 荷重(静态) | 300kgs |
| 温度 | -20°C to +70°C |
| 脚架样式 | 固定 |
| 不锈钢 | 否 |
| 导电 | 否 |
| 抗静电 | 否 |
| 脚轮重量 | 1.52kgs |
| 测试标准 | ISO22883 |

## 优势简览

| | |
|---|---|
| 滚动顺畅 | ●●●●● |
| 静音表现 | ●●●●● |
| 保护地板 | ●●●●● |

## 脚轮外观尺寸2D图档

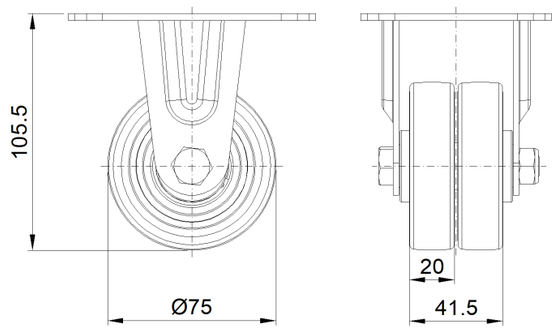


## 底板外观尺寸2D图档

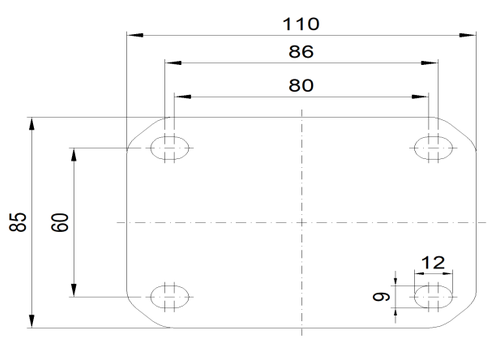


* 对公制和英制规格之间有任何偏差疑虑，请以公制规格为主。

© 版权所有 2026 得胜上好轮 www.dersheng.com