產品數據表

1165-3 AMR/AGV-3活動輪系列(中型)

AQPU輪(灰弧) 輪徑 × 輪寬 75 x 30mm

EAN

KS-11650303601023

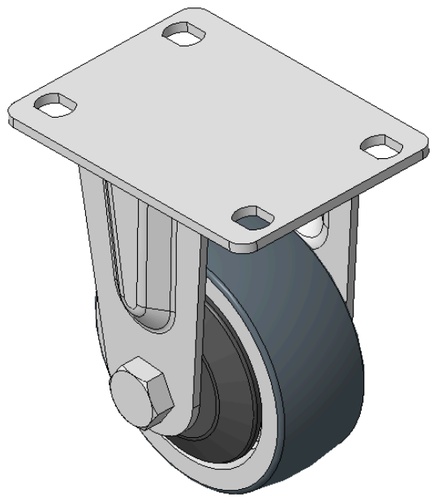

圖片可能與原始產品有所落差

固定式脚轮，焊接钢板架，表面镀锌
底板式安装装置，孔距75x45
铝制轮芯，高品质聚氨酯轮面，灰色
轮子轴承—精密滚珠

轮面：高品质聚氨酯制成
轮芯：铝芯

產品說明僅供參考一切以實體產品為主

產品詳細規格

◉ 公制 ○ 英制

輪徑	75mm
輪寬	30mm
輪子軸承	搭配滚珠軸承的輪子
底板規格	92 x 68mm
底板孔距	75 x 45mm
底板孔徑	11 x 8.6mm
總高	105.5mm
硬度	77±5° Shore A
荷重(動態)	150kgs
荷重(靜態)	225kgs
溫度	-20°C to +70°C
腳架樣式	固定
不銹鋼	否
導電	否
抗靜電	否
腳輪重量	0.99kgs
測試標準	ISO22883

優勢簡覽

滾動順暢	●●●●●
靜音表現	●●●●●
保護地板	●●●●●

腳輪外觀尺寸2D圖檔

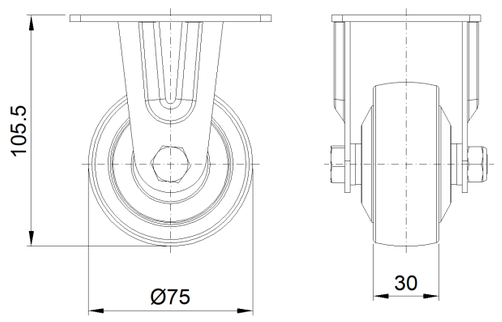

底板外觀尺寸2D圖檔

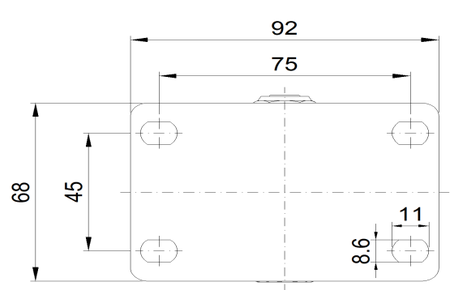

* 對公制和英制規格之間有任何偏差疑慮，請以公制規格為主。

© 版權所有 2026 得胜上好輪 www.dersheng.com