产品资料表

1165-1 AMR/AGV-1弹簧轮系列

抗静电ZQPU轮（铣黑）轮径×轮宽 75x 20（41.5）mm

EAN

KS-11650300801713

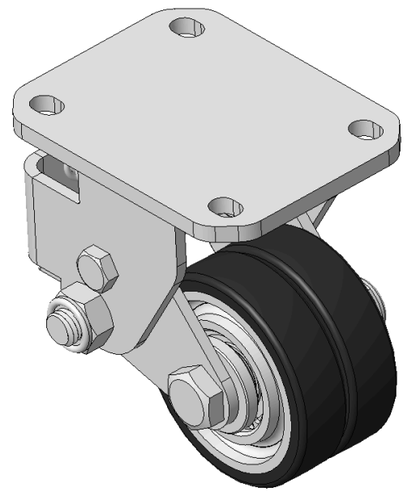

图片可能与原始产品有所落差

固定式弹簧加载脚轮，焊接钢板架
表面电镀，底板式安装，孔距80x60
铸铁制轮芯，高品质聚氨酯轮面，铣黑色
轮子轴承—特制的精密滚珠，降低运转阻力
ZQPU双轮，符合人体工学，更容易启动及转动

轮面：高品质聚氨酯制成
轮芯：铁芯/铸铁

产品说明仅供参考一切以实体产品为主

产品详细规格

◉ 公制 ○ 英制

轮径	75mm
轮宽	20mm
轮子轴承	搭配滚珠轴承的轮子
底板规格	110 x 85mm
底板孔距	80 x 60mm
底板孔径	12 x 9mm
总高	116mm
硬度	77±5° Shore A
荷重(动态)	250kgs
荷重(静态)	375kgs
温度	-20°C to +70°C
脚架样式	固定
不锈钢	否
导电	否
抗静电	是 10^6/~10^9/Ω
脚轮重量	1.86kgs
测试标准	ISO22883

优势简览

滚动顺畅	●●●●●
静音表现	●●●●●
保护地板	●●●●●

脚轮外观尺寸2D图档

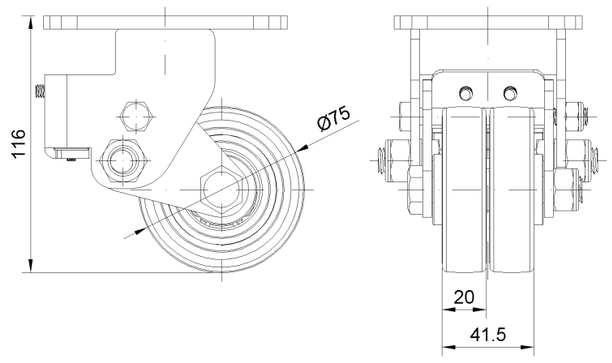

底板外观尺寸2D图档

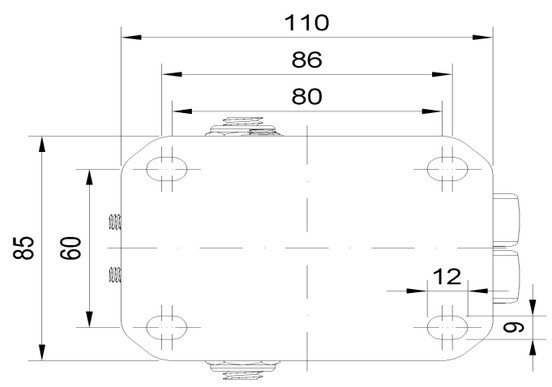

* 对公制和英制规格之间有任何偏差疑虑，请以公制规格为主。

© 版权所有 2026 得胜上好轮 www.dersheng.com