产品数据表

1165-2 AMR/AGV-2活動系列

抗靜電ZQPU輪 (銑黑) 輪徑 × 輪寬 50 x 20（41.5）mm

EAN

KS-11650202802733

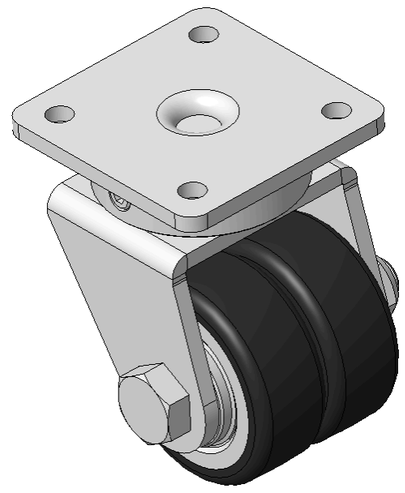

圖片可能與原始產品有所落差

活动式脚轮，焊接钢板架，表面電镀
底板式安裝裝置，孔距42.5x42.5
铸铁制轮芯，高品质聚氨酯轮面，铣黑色
轮子轴承—特制的精密滚珠，降低运转阻力
ZQPU双轮，符合人體工学，更容易启动及转动

轮面：高品质聚氨酯制成
轮芯：铁芯/铸铁

產品說明僅供參考一切以實體產品為主

產品詳細規格

◉ 公制 ○ 英制

輪徑	50mm
輪寬	20mm
輪子軸承	搭配滚珠軸承的輪子
底板規格	60 x 60mm
底板孔距	42.5x42.5mm
底板孔徑	6.5mm
偏心距	15.5mm
旋轉干涉	92mm
總高	79mm
旋轉半徑	46mm
硬度	77±5° Shore A
荷重(動態)	70kgs
荷重(靜態)	105kgs
溫度	-20°C to +70°C
腳架樣式	活動
不銹鋼	否
導電	否
抗靜電	是 10^6/~10^9/Ω
腳輪重量	0.76kgs
測試標準	ISO22883

優勢簡覽

滾動順暢	●●●●●
靜音表現	●●●●●
保護地板	●●●●●

腳輪外觀尺寸2D圖檔

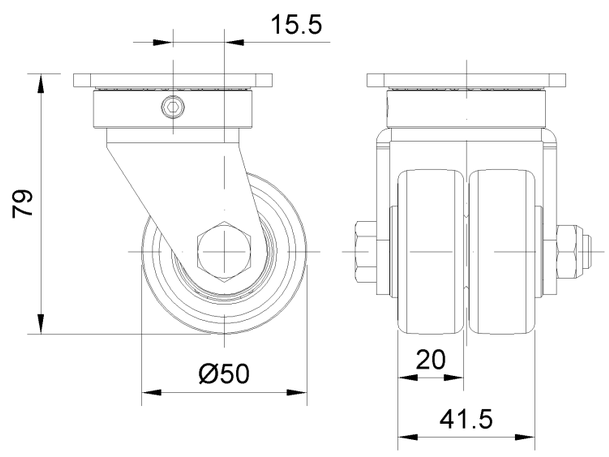

底板外觀尺寸2D圖檔

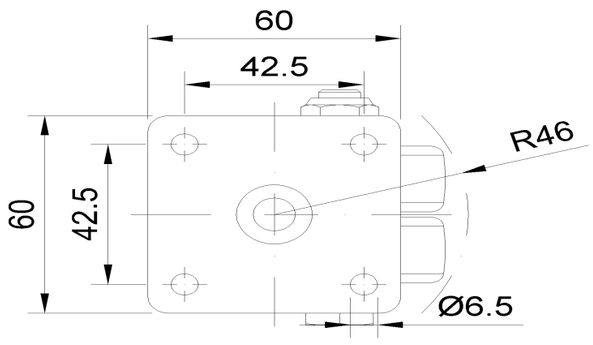

* 對公制和英制規格之間有任何偏差疑慮，請以公制規格為主。

© 版權所有 2026 得胜上好輪 www.dersheng.com