产品资料表

1165-2 AMR/AGV-2活动系列

ZQPU轮 (铣蓝)轮径 × 轮宽 50× 20（41.5） mm

EAN

KS-11650202802013

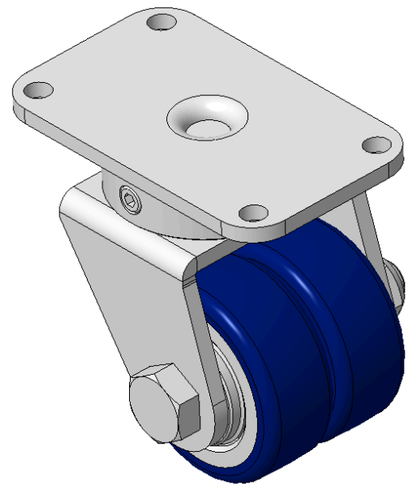

图片可能与原始产品有所落差

活动式脚轮，焊接钢板架，表面镀锌
底板式安装装置，孔距70x37
铸铁制轮芯，高品质聚氨酯轮面，铣蓝色
轮子轴承—特制的精密滚珠，降低运转阻力
ZQPU双轮，符合人体工学，更容易启动及转动

轮面：高品质聚氨酯制成
轮芯：铁芯/铸铁

产品说明仅供参考一切以实体产品为主

产品详细规格

◉ 公制 ○ 英制

轮径	50mm
轮宽	20mm
轮子轴承	搭配滚珠轴承的轮子
底板规格	84 x 51mm
底板孔距	70 x 37mm
底板孔径	6.5mm
偏心距	15.5mm
旋转干涉	92mm
总高	79mm
旋转半径	46mm
硬度	87±5° Shore A
荷重(动态)	70kgs
荷重(静态)	105kgs
温度	-20°C to +70°C
脚架样式	活动
不锈钢	否
导电	否
抗静电	否
脚轮重量	0.78kgs
测试标准	ISO22883

优势简览

滚动顺畅	●●●●●
静音表现	●●●●●
保护地板	●●●●●

脚轮外观尺寸2D图档

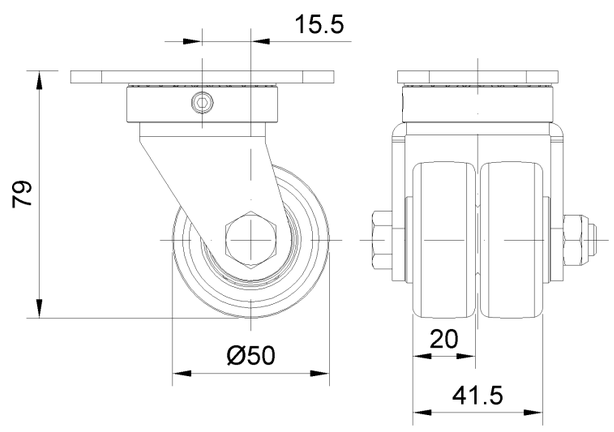

底板外观尺寸2D图档

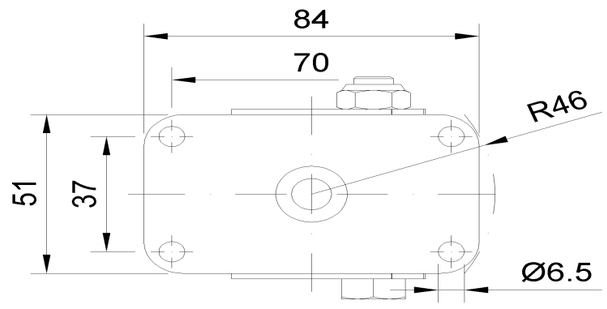

* 对公制和英制规格之间有任何偏差疑虑，请以公制规格为主。

© 版权所有 2026 得胜上好轮 www.dersheng.com