产品数据表

1162D 大象脚轮系列(双轮)

VXPU轮（酒红弧）轮径×轮宽 250 x 62mm

EAN

KS-11621000694311

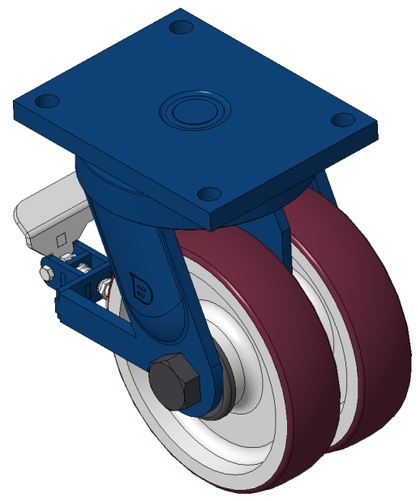

图片可能与原始产品有所落差

后煞式脚轮，焊接钢板架
表面蓝漆，底板式安装装置，孔距210x160
铸铁制轮芯，高质量聚氨酯轮面，酒红色
轮子轴承—精密滚珠

轮面：高品质聚氨酯制成
轮芯：铁芯/铸铁芯

产品说明仅供参考一切以实体产品为主

产品详细规格

◉ 公制 ○ 英制

轮径	250mm
轮宽	62mm
轮子轴承	搭配滚珠轴承的轮子
底板规格	255 x 200mm
底板孔距	210 x 160mm
底板孔径	21mm
偏心距	70mm
旋转干涉	410mm
总高	330mm
旋转半径	205mm
硬度	93±5° Shore A
荷重(动态)	2900kgs
荷重(静态)	4350kgs
温度	-20°C to +70°C
脚架样式	后煞
不锈钢	否
导电	否
抗静电	否
脚轮重量	46.22kgs
测试标准	ISO22883

优势简览

滚动顺畅	● ● ● ○ ○
静音表现	● ● ● ● ○
保护地板	● ● ● ● ○

脚轮外观尺寸2D图档

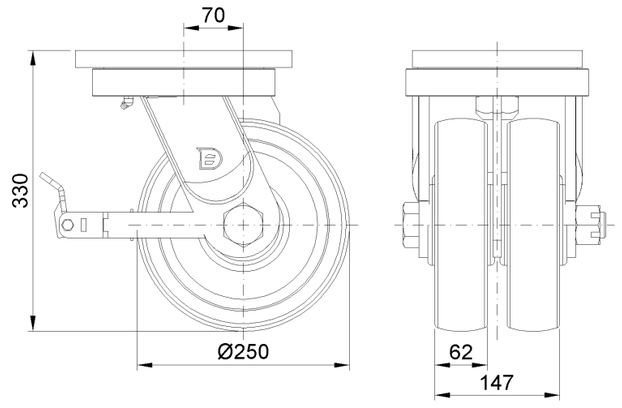

底板外观尺寸2D图档

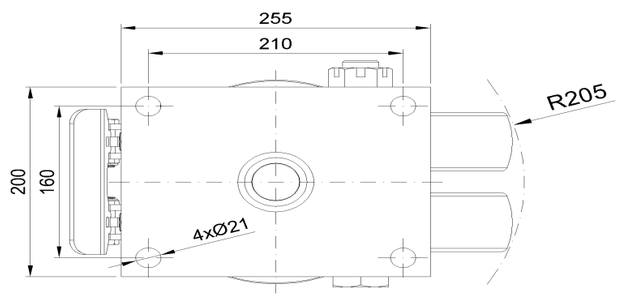

* 对公制和英制规格之间有任何偏差疑虑，请以公制规格为主。

© 版权所有 2025 得胜上好轮 www.dersheng.com