产品资料表

# 1162 大象脚轮系列(单轮)

MC 尼龙轮 (米白) 轮径 × 轮宽 250×90mm

EAN

KS-11621000072111

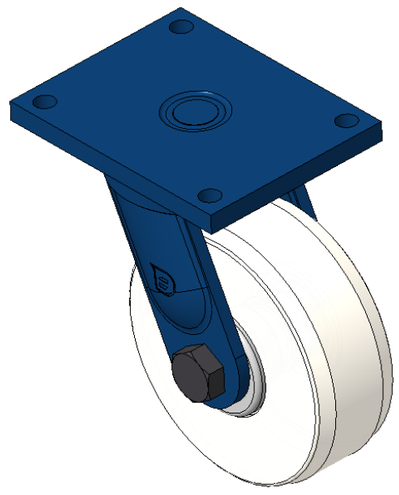

图片可能与原始产品有所落差

活动式脚轮，焊接钢板架，表面蓝漆
底板式安装装置，孔距210x160
热塑性塑料轮芯、轮面，米白色
轮子轴承—斜珠轴承

轮面：热塑性塑料
轮芯：热塑性塑料

产品说明仅供参考一切以实体产品为主

## 产品详细规格

◉ 公制 ○ 英制

| | |
|---|---|
| 轮径 | 250mm |
| 轮宽 | 90mm |
| 轮子轴承 | 搭配滚珠轴承的轮子 |
| 底板规格 | 255 x 200mm |
| 底板孔距 | 210 x 160mm |
| 底板孔径 | 21mm |
| 偏心距 | 70mm |
| 旋转干涉 | 396mm |
| 总高 | 330mm |
| 旋转半径 | 198mm |
| 硬度 | 82±5° Shore D |
| 荷重(动态) | 4700kgs |
| 荷重(静态) | 7050kgs |
| 温度 | -25°C to +80°C |
| 脚架样式 | 活动 |
| 不锈钢 | 否 |
| 导电 | 否 |
| 抗静电 | 否 |
| 脚轮重量 | 24.90kgs |
| 测试标准 | ISO22883 |

## 优势简览

| | |
|---|---|
| 滚动顺畅 | ●●●●● |
| 静音表现 | ●●○○○ |
| 保护地板 | ●●○○○ |

## 脚轮外观尺寸2D图档

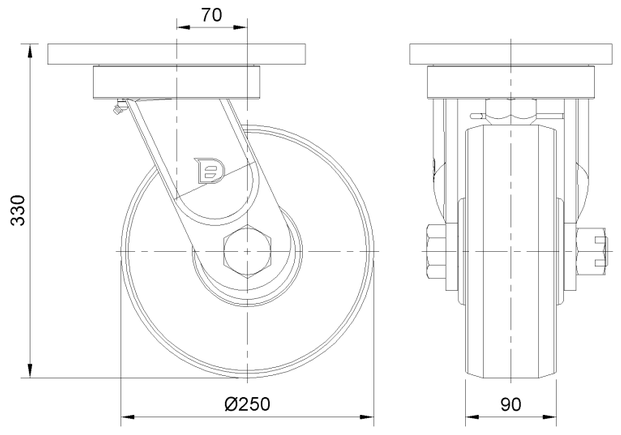


## 底板外观尺寸2D图档

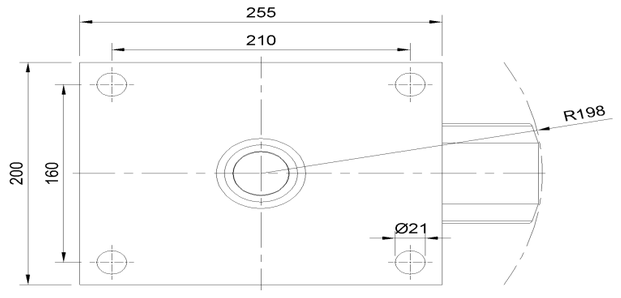


* 对公制和英制规格之间有任何偏差疑虑，请以公制规格为主。

© 版权所有 2025 得胜上好轮 www.dersheng.com