产品资料表

1162D 大象脚轮系列(双轮)

MC 尼龙轮 (米白) 轮径 × 轮宽 200×65mm

D

KS-11620800072331

活动式脚轮，焊接钢板架，表面蓝漆
底板式安装装置，孔距210x160
热塑性塑料轮芯、轮面，米白色
轮子轴承—斜珠轴承

轮面：热塑性塑料
轮芯：热塑性塑料

产品说明仅供参考一切以实体产品为主

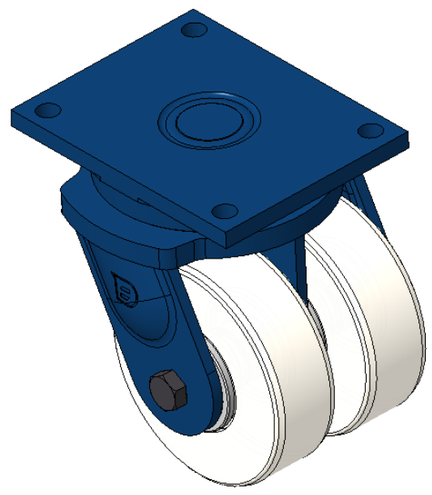

图片可能与原始产品有所落差

产品详细规格

◉ 公制 ○ 英制

轮径	200mm
轮宽	165mm
轮子轴承	搭配滚珠轴承的轮子
底板规格	255 x 200mm
底板孔距	210 x 160mm
底板孔径	21mm
偏心距	60mm
旋转干涉	356mm
总高	280mm
旋转半径	178mm
硬度	82±5° Shore D
荷重(动态)	4500kgs
荷重(静态)	6750kgs
温度	-25°C to +80°C
脚架样式	活动
不锈钢	否
导电	否
抗静电	否
脚轮重量	28.28kgs
测试标准	ISO22883

优势简览

滚动顺畅	●●●●●
静音表现	●●○○○
保护地板	●●○○○

脚轮外观尺寸2D图档

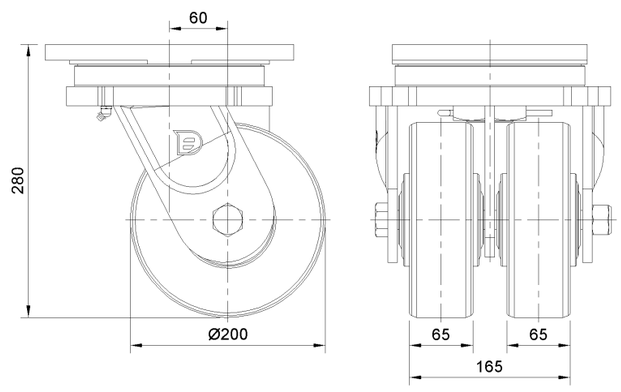

底板外观尺寸2D图档

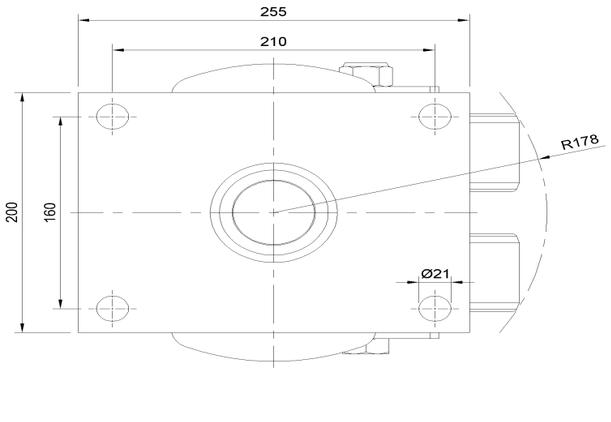

* 对公制和英制规格之间有任何偏差疑虑，请以公制规格为主。

© 版权所有 2025 得胜上好轮 www.dersheng.com