产品资料表

1161 线控刹车双球轮系列

线控双球全效轮片（白深灰色）轮径×轮宽 100x 18mm

EAN

KS-11610400171023

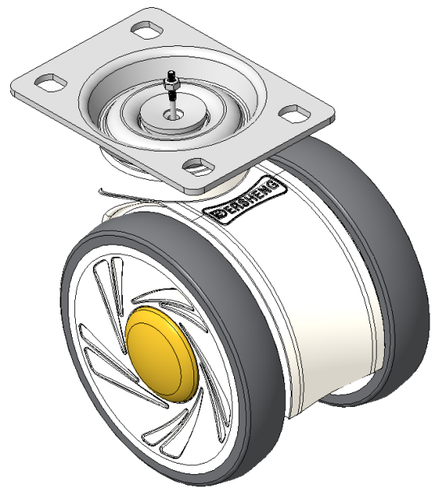

图片可能与原始产品有所落差

活动式脚轮，75x45斜孔底板
白色脚架采用聚醚胺增强料，底板式安装
防锈，耐腐蚀，美观，转动灵活，具有导电性
耐冲击聚丙烯轮芯，热塑性弹性体(TPR)轮面
白深灰色，轮子轴承—精密滚珠

轮面：热塑性橡胶弹性体(TPR)
轮芯：采用优质耐冲击聚丙烯

产品说明仅供参考一切以实体产品为主

产品详细规格

◉ 公制 ○ 英制

轮径	100mm
轮宽	18mm
轮子轴承	搭配滚珠轴承的轮子
底板规格	96 x 69mm
底板孔距	75 x 45mm
底板孔径	11.1 x 8.6mm
偏心距	32mm
总高	123mm
硬度	72±5° Shore A
荷重(动态)	110kgs
荷重(静态)	165kgs
温度	-20°C to +60°C
脚架样式	固定
不锈钢	否
导电	是 10^3/～10^4/Ω
抗静电	否
脚轮重量	0.76kgs
测试标准	ISO22881

优势简览

滚动顺畅	●●●●●
静音表现	●●●●●
保护地板	●●●●●

脚轮外观尺寸2D图档

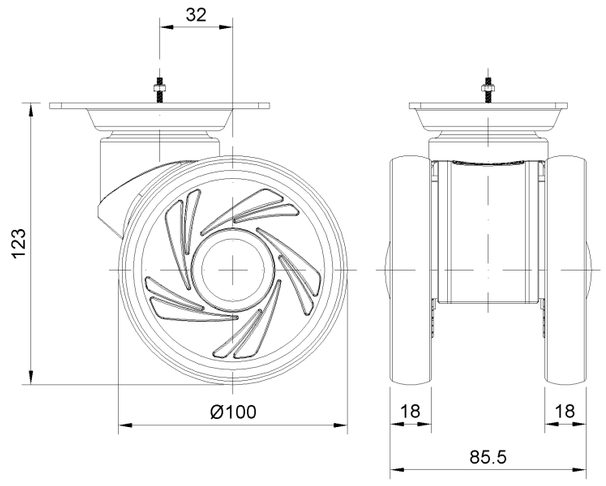

底板外观尺寸2D图档

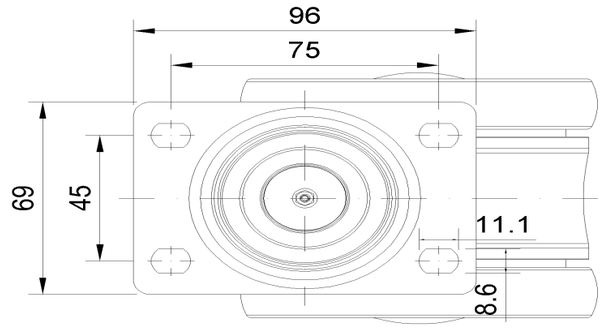

* 对公制和英制规格之间有任何偏差疑虑，请以公制规格为主。

© 版权所有 2025 得胜上好轮 www.dersheng.com