Phiếu thông tin sản phẩm

1161 Series — BÁNH XE ĐẨY KHÓA TỰ ĐỘNG

Điều khiển bằng dây Bánh xe dẫn điện đôi (trắng nhạt màu xám) Đường kính bánh xe × Chiều rộng bánh x

EAN

KS-11610300171013

Bánh xe cố định, đế lỗ góc 75x45 Chân màu trắng làm bằng vật liệu gia cường polyamide, lắp đế Chống gỉ, chống ăn mòn, thẩm mỹ, xoay linh hoạt và dẫn điện Lõi bánh xe bằng polypropylene chống va đập, bề mặt bánh xe bằng nhựa nhiệt dẻo đàn hồi (TPR) Vòng bi bánh xe màu trắng và xám đậm—vòng bi chính xác

Bề mặt bánh xe: Cao su nhiệt dẻo đàn hồi (TPR)

Lõi bánh xe: Được làm bằng polypropylen chống va đập chất lượng cao

Mô tả sản phẩm chỉ mang tính chất tham khảo. Sản phẩm thực tế sẽ được ưu tiên.

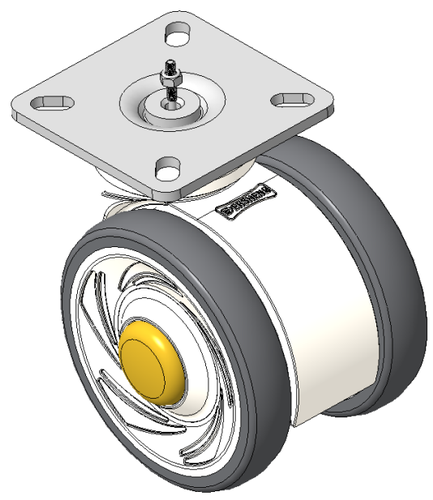

Hình ảnh có thể khác với sản phẩm gốc

Quy cách chi tiết sản phẩm

◉ đơn vị mét ○ đế quốc

Đường kính bánh xe	75mm
Chiều rộng bánh xe	14mm
vòng bi bánh xe	Bánh xe trang bị vòng bi bi
Quy cách tấm lắp	60 x 60mm
khoảng cách các lỗ trên tấm nền	42.5x42.5mm
Khoảng cách các lỗ lắp	11 x 6mm
Độ lệch tâm	23mm
Tổng chiều cao	90.5mm
Độ cứng	72±5° Shore A
Tải trọng (động)	90kgs
Tải trọng (tĩnh)	135kgs
Nhiệt độ	-20°C to +60°C
Càng bánh xe	Cố định
Thép không gỉ	N/A
Dẫn điện	Y 10^3/～10^4/Ω
Chống tĩnh điện	N/A
Trọng lượng bánh xe đẩy	0.39kgs
Tiêu chuẩn kiểm nghiệm	ISO22881

Tổng quan ưu điểm

Độ di chuyển mượt mà	● ● ● ● ●
Chế độ im lặng	● ● ● ● ●
Bảo vệ mặt sàn	● ● ● ● ●

Bản vẽ 2D kích thước bánh xe đẩy

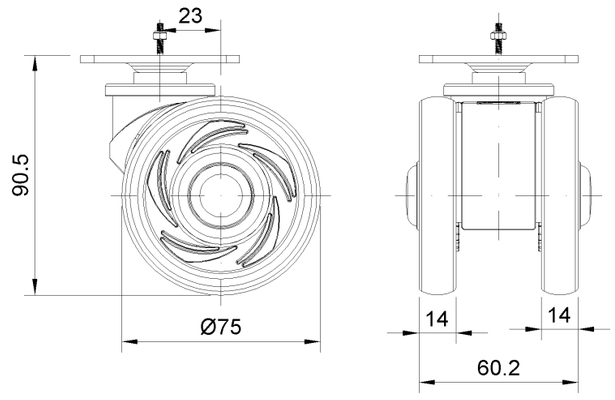

Bản vẽ 2D kích thước tấm lắp

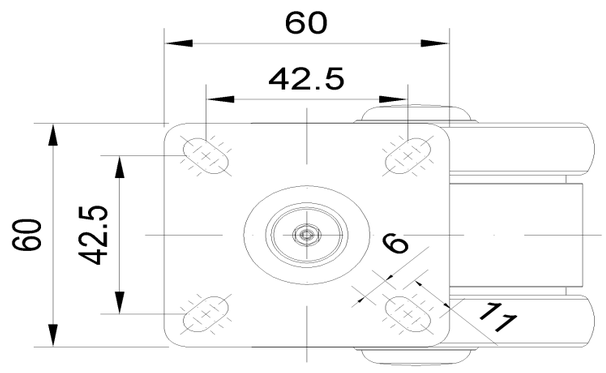

* Nếu có bất kỳ sai lệch nào giữa thông số hệ mét và thông số hệ inch, vui lòng tham khảo thông số hệ mét

© Bản quyền thuộc về 2025 DershengInternational www.dersheng.com