产品数据表

1160 UNI系列

PPR轮（黑黑色）轮径×轮宽 80x 24mm

EAN

KS-11602300265123

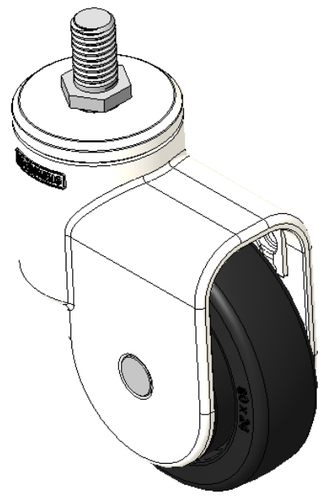

图片可能与原始产品有所落差

活动脚轮，丝扣M12x20
白色脚架采用聚醯胺增强料
防锈，耐腐蚀，美观，经济，转动灵活
耐冲击聚丙烯轮芯，热塑性弹性体（TPR）轮面
黑色，轮子—中管式

轮面：热塑性橡胶弹性体(TPR)
轮芯：采用优质耐冲击聚丙烯

产品说明仅供参考一切以实体产品为主

产品详细规格

◉ 公制 ○ 英制

轮径	80mm
轮宽	24mm
轮子轴承	搭配中管的轮子
丝扣规格	M12
丝扣长度	20mm
偏心距	34mm
旋转干涉	149mm
总高	109.5mm
旋转半径	74.5mm
硬度	82±5° Shore A
荷重(动态)	40kgs
荷重(静态)	60kgs
温度	-20°C to +60°C
脚架样式	活动
不锈钢	否
导电	否
抗静电	否
脚轮重量	0.24kgs
测试标准	ISO22881

优势简览

滚动顺畅	●●●●○
静音表现	●●●●○
保护地板	●●●●●

脚轮外观尺寸2D图档

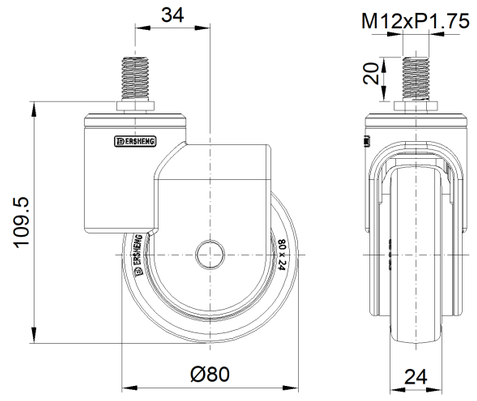

丝扣外观尺寸2D图档

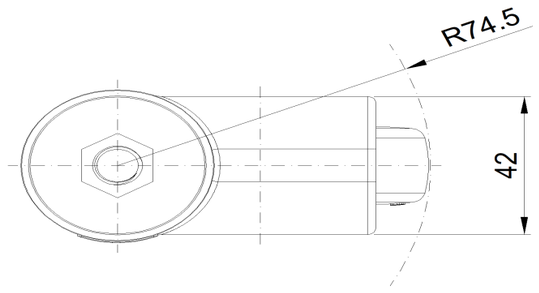

* 对公制和英制规格之间有任何偏差疑虑，请以公制规格为主。

© 版权所有 2025 得胜上好轮 www.dersheng.com